SCHLIEGER

Návod k obsluze

Inverter X, Premium X

v.1.0

Siemens RDS110

Původní návod k použití

Obsah

Obsah ... 1
1 Úvod ... 3
2 Bezpečnostní informace ... 3
2.1 Povinnosti provozovatele ... 3
2.2 Záruční podmínky ... 4
2.3 Bezpečnostní pokyny ... 4
3 Popis zařízení ... 6
3.1 Konstrukce ... 6
4 Montáž ... 6
4.1 Umístění tepelného čerpadla ... 6
4.2 Hydraulické zapojení ... 7
4.3 Elektrické připojení ... 8
4.3.1 Propojení venkovní jednotky s regulací ... 8
4.3.2 Elektrický zdroj jednotky regulace ... 8
4.3.3 Připojení bivalentního elektrokotle (volitelné příslušenství) ... 8
5 Uvedení do provozu ... 9
5.1 Kontrolní seznam ... 9
5.2 Postup uvedení tepelného čerpadla do provozu ... 9
6 Provoz ... 10
6.1 Ovládací jednotka ... 10
6.1.1 Popis ikon na displeji ... 10
6.1.2 Volba režimu tepelného čerpadla ② ... 11
6.1.3 Nastavení tepelného čerpadla ⑥ ... 12
7 Údržba ... 13
7.1 Pravidelná údržba ... 13
8 Servis ... 14
8.1 Technické parametry Inverter X ... 14
8.2 Technické parametry Premium X ... 15
8.3 Zákonná kontrola těsnosti chladícího okruhu ... 16
8.4 Řešení problémů ... 17
8.5 Vykonané servisy, opravy a výměny ... 20

8.6 Revizní zkoušky těsnosti 22
8.7 Schéma zapojení 24
8.8 Doporučená hydraulická schémata 25
8.9 Elektrická schémata 27

1 Úvod

Děkujeme, že jste si koupili naše zařízení. Jste majitelem vysoce kvalitního výrobku, který sníží vaše účty za elektřinu. Dostáváte systém s nejnovější technologií a spolehlivostí, kterou máte právo vyžadovat, a který Vám bude sloužit po mnoho let. Jak tepelné čerpadlo, tak i ostatní součásti systému jsou vysoce spolehlivá zařízení, u kterých klademe důraz na kvalitu. Funkce a technika všech tepelných čerpadel/zásobníků, je přísně testována před jejich opuštěním továrny.

Tento návod je určený pro tepelná čerpadla Inverter X10, Inverter X18, Inverter X24, Premium X11 a Premium X21.

Kontaktní informace:
Schlieger, s.r.o., Beranových 65, 190 00 Praha 9 – Letňany.
Sídlo firmy Sokolohradská 1728, 583 01 Chotěboř, IČO 28787803.
Tel.: 566 440 008, e-mail: office@schlieger.cz.

2 Bezpečnostní informace

Toto zařízení mohou používat děti ve věku 8 let a starší a osoby se sníženými fyzickými, smyslovými nebo mentálními schopnostmi, nebo nedostatkem zkušeností a znalostí, pokud jsou pod dozorem nebo byly poučeny o používání spotřebiče bezpečným způsobem a rozumí případným nebezpečím. Děti si se spotřebičem nesmějí hrát. Čištění a údržbu prováděnou uživatelem nesmějí provádět děti bez dozoru.

Zařízení je klasifikována jako "zařízení, které není přístupné veřejnosti".

Zařízení je určené k vytápění nebo chlazení prostoru a k ohřívání vody nebo jako zdroj tepla ÚT, trvale zabudované do stavby.

Zařízení musí být instalován v souladu s národními předpisy pro instalaci.

⚠ **Nedodržení pokynů označených tímto znakem může způsobit škody na majetku nebo zranění osob, které může v závislosti na podmínkách být i velmi vážné.**

Výrobce si vyhrazuje právo k technickým změnám a ke změnám vzhledu.

2.1 Povinnosti provozovatele

(povinnosti pro udržování zařízení provozovatelem dle platných předpisů a norem)

Po přečtení si tento návod uložte na dostupném místě, abyste do něj mohli v případě potřeby kdykoliv nahlédnout. V případě předání zařízení novému uživateli mu také předejte tento návod.

O instalačních pracích se poraďte se svým místním prodejcem. V případě, že byste prováděli tyto práce vlastními silami, mohlo by dojít k úniku vody, úrazu elektrickým proudem nebo požáru.

O případných změnách, opravách a údržbě tepelného čerpadla se poraďte se svým místním prodejcem. Nesprávně provedená práce může mít za následek únik vody, úraz elektrickým proudem nebo požár.

Dávejte pozor na možné riziko požáru v případě úniku chladiva. Nepracuje-li zařízení správně, tj. nevytváří chladný nebo teplý vzduch, může být příčinou únik chladiva. Obraťte se na svého prodejce a požádejte jej o pomoc.

O přemístění a opětovné instalaci tepelného čerpadla Schlieger se poraďte se svým místním prodejcem

2.2 Záruční podmínky

Na tepelná čerpadla Schlieger se vztahuje záruka 24 měsíců při dodržení návodu na instalaci a údržbu.
Záruční podmínky jsou přesně definovány ve smlouvě a v záručním listě.

Vyloučená ze záruky jsou chybová hlášení a poruchy způsobené nesprávným nastavením ovládací jednotky, špatným dimenzováním, chybným zapojením zdroje elektrické energie či způsobená vyšší mocí (úderem blesku, záplavou, vichřicí apod.).

Tepelné čerpadlo Schlieger může být do provozu uvedeno pouze autorizovaným technikem společnosti Schlieger, s.r.o.

2.3 Bezpečnostní pokyny

Postup při výpadku proudu

- tepelné čerpadlo se automaticky znovu nastartuje při zapnutí proudu

Postup při úniku chladiva

- odstavte zařízení z provozu – výběrem režimu vypnuto
- zavolejte servisního technika
- nemanipulujte v blízkosti zařízení s ohněm

Postup při zatopení / požáru

- odstavte zařízení z provozu
- odpojte přívod elektrické energie – hlavním vypínačem
- v případě požáru uhaste práškovým či sněhovým hasícím přístrojem
- nepouštějte zařízení a kontaktujte servisního technika

Ostatní bezpečnostní pokyny
Je zakázáno připojovat TČ k elektrické síti přes prodlužovací kabel nebo rozdvojku. Jakékoliv manipulace pod krytem tepelného čerpadla mohou být prováděny pouze po jeho odpojení od elektrické sítě. Práce na elektrických částech tepelného čerpadla může provádět pouze servisní technik.

OSOBNÍ OCHRANNÉ PROSTŘEDKY
Při údržbě jednotek je nezbytné zajistit používání osobních ochranných prostředků, jako jsou:

⚠ Oblečení: každý, kdo provádí údržbu nebo pracuje se systémem, musí nosit oblečení, které splňuje platné bezpečnostní požadavky, neponechává obnažené části těla a nemá volné části, které by mohly uvíznout v zařízení. Musí také nosit boty s protiskluzovými podrážkami na prevenci úrazů, zejména v prostředích s kluzkými podlahami.

Rukavice: Při čištění a údržbě je nutné používat speciální ochranné rukavice.

Maska a brýle: Při čištění je nutné používat ochrannou masku na ochranu dýchacích cest a ochranné brýle.

3 Popis zařízení

Tepelná čerpadla Inverter X a Premium X jsou tepelná čerpadla typu vzduch/voda, která přenáší teplo z okolního vzduchu (nepřímou solární energii) do topného systému procesem přeměny nízkopotencionálního tepla na teplo vyšší, vhodné pro vytápění nebo ohřev užitkové vody

Tepelná čerpadla Schlieger jsou prověřená a vyzkoušená tepelné čerpadla, která pracují v teplotách až **-20 °C**. Zvukově izolovaný kompresor a dvojitá tepelná délka výměníku poskytují vysokou účinnost.

3.1 Konstrukce

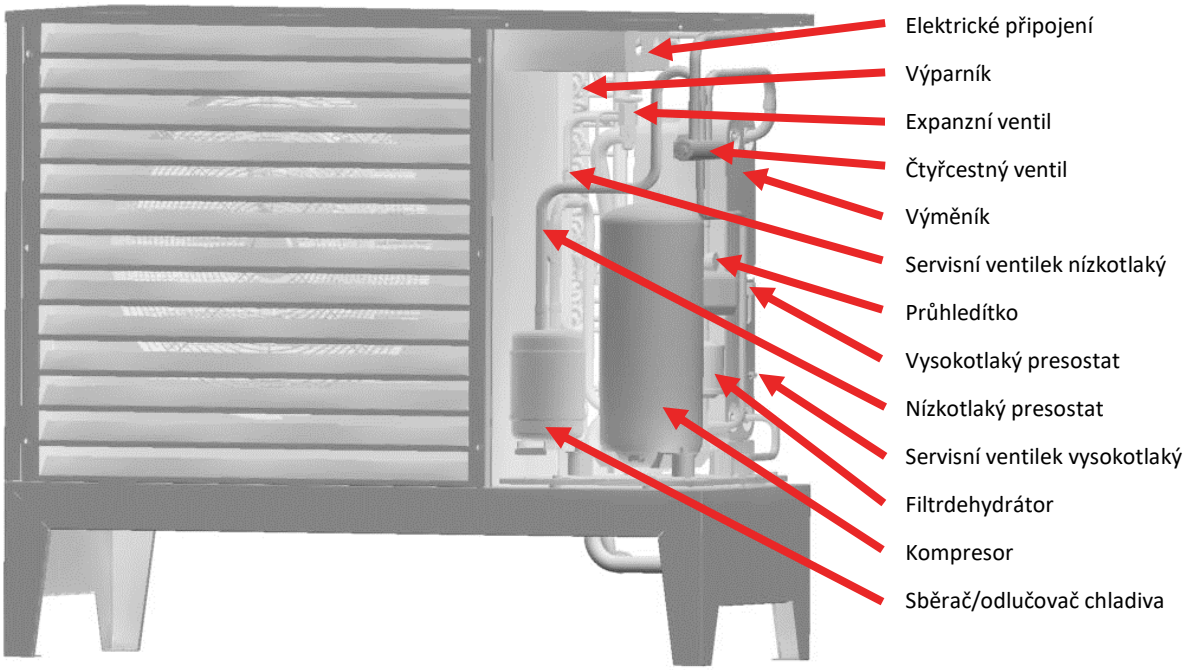

4 Montáž

4.1 Umístění tepelného čerpadla

- Tepelné čerpadlo musí být umístěno venku a nesmí být v žádném přístřešku nebo jakékoliv přístavbě. Tepelné čerpadlo nedoporučujeme umístit na střechu. Takové umístění by znesnadnilo údržbu a také vítr by mohl mít větší sílu, než na kterou je jednotka dimenzována. Tepelné čerpadlo musí stát samostatně, nesmí nad ním být žádná střecha.

- Zajistěte, aby proudění vzduchu kolem tepelného čerpadla bylo co nejlepší. Doporučuje se montáž poblíž zásobníku, aby se zkrátilo potrubí a minimalizovaly tepelné ztráty.

- Přestože mají tepelná čerpadla Schlieger kvalitní zvukovou izolaci, je zapotřebí je umístit tak, aby hluk neobtěžoval sousedy a obyvatele stavby. Mějte na paměti, že asfalt, beton nebo dlažba rezonuje a zesiluje zvuk mnohem více, než například tráva, která hluk naopak absorbuje. Příslušné hlukové limity zjistíte na místním úřadě.

- Vzdálenost mezi tepelným čerpadlem a vnější zdí musí být alespoň 150 mm. Pokud je umístěno v rohu, vzdálenost od konce musí být alespoň 250 mm, viz obrázek.

- Rozvaděč včetně ovládání tepelného čerpadla je umístěn v interiéru (technické místnosti).

- Místnost pro instalaci vnitřních částí tepelného čerpadla (ovládací prvky, zásobníky, popřípadě přídavný elektrokotel) musí být suchá a čistá. Teplota v místnosti se může pohybovat v rozmezí od +5 °C až 50 °C.

Obrázek: Umístění tepelného čerpadla

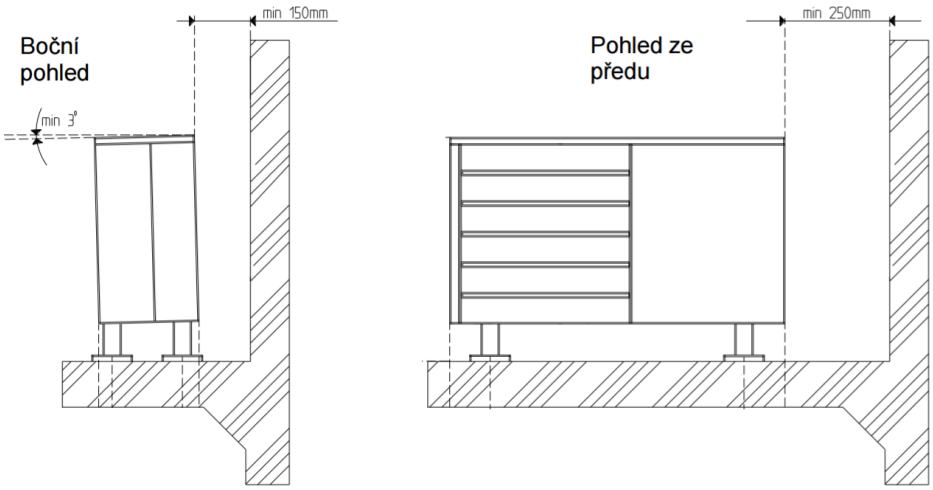

4.2 Hydraulické zapojení

- Tepelná čerpadla Schlieger mohou být zapojena pouze kvalifikovanou osobou, a to dle doporučených hydraulických schémat výrobce.

- V závislosti na výkonu tepelného čerpadla je nutné do topného systému zařadit akumulační nádobu o určitém objemu vody, aby se zabránilo krátkým dobám provozu a umožnilo se odmrazování. Pro optimální provoz se doporučuje minimálním objem vody 10 litrů na výkonové označení tepelného čerpadla.

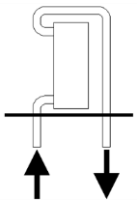

- Vedení Z a Do čerpadla musí být vedeno v měděném potrubí o průměru 28 mm.

- Mezi venkovní jednotku a měděné potrubí je doporučeno instalovat pružné hadice sloužící k tlumení vibrací kompresoru.

- Venkovní potrubí musí být tepelně izolováno potrubní izolací o síle alespoň 19 mm a povrchovou úpravou pro venkovní prostředí.

Směr připojení do tepelného čerpadla

- Před spuštěním musí být tepelné čerpadlo odvzdušněno ventilem v tepelném čerpadle.

- Rychlost oběhového čerpadla je nutné nastavit tak, aby průtok média při teplotě venkovního vzduchu 15 °C, poskytoval rozdíl teplot mezi vstupem a výstupem diferenci 10 °C.

Při instalaci je nutné řídit se platnými normami, legislativními požadavky a dbát na pravidla dodržování bezpečnosti při práci. Je nutné respektovat požadavky norem ČSN EN 378-1:2001, ČSN 06 0830 a ČSN 33 2000-3.

4.3 Elektrické připojení

4.3.1 Propojení venkovní jednotky s regulací

Venkovní jednotka Inverter X a Premium X je připojena kabelem 5x2.5 mm^2.

4.3.2 Elektrický zdroj jednotky regulace

Jednotka je napájena střídavým elektrickým proudem 400 V. Fáze jsou připojeny k hlavnímu vypínači, uzemnění a nulový vodič k hlavním připojovacím svorkám. Regulace je konstruována pro maximální proud 32 A a tomu odpovídají i použité jističe. Ovládací program má možnost zablokovat některé výkonové stupně ohřívačů, a tím umožnit snížení výkonu.

4.3.3 Připojení bivalentního elektrokotle (volitelné příslušenství)

Bivalentní třífázový elektrokotel Schlieger je propojen s regulací kabelem 4x2.5 mm^2.

5 Uvedení do provozu

Před uvedením do provozu si prosím zkontrolujte následující seznam.

5.1 Kontrolní seznam

- ☐ Směr proudění kapaliny topného média je mezi tepelným čerpadlem a topným systém zapojen správně dle kapitoly 4.2.
- ☐ Oběhové čerpadlo je správně namontováno se správným směrem oběhu a rychlostí nastavenou dle kapitoly 4.2.
- ☐ Veškeré uzavírací ventily jsou otevřené a nic nebrání průtoku kapaliny v systému.
- ☐ Systém je odvzdušněn a provozní tlak je alespoň 1 bar.
- ☐ Zdroj elektrické energie je opatřen správnými jističi a jističe v rozvaděči jsou nahozeny.
- ☐ Všechna čidla jsou správně nainstalována.

5.2 Postup uvedení tepelného čerpadla do provozu

Tepelné čerpadlo uvedete do provozu zapnutím hlavního vypínače na rozvaděči tepelného čerpadla.

Hlavní vypínač je umístěn v rozvaděči tepelného čerpadla, která je umístěna v technické místnosti. Rozvaděč musí být umístěna mimo dosah dětí.

Hlavní vypínač neslouží k ovládání tepelného čerpadla.

⚠ **Hlavní vypínač nepoužívejte k ovládání tepelného čerpadla.**

⚠ **Vypnutím hlavního vypínače dojde k odpojení všech komponent tepelného čerpadla od elektrické energie.**

Ovládací jednotka tepelného čerpadla je z výroby naprogramována dle požadavků systému.

Kvalifikovaná obsluha po sepnutí tepelného čerpadla provede kontrolu následujících parametrů tepelného čerpadla v servisním menu tepelného čerpadla:

- ☐ teplota náběhu, teplota zpátečky;
- ☐ kontrola teploty užitkové vody;
- ☐ kontrola teploty v místnosti.

6 Provoz

Tato kapitola je určena uživatelům a vysvětluje funkci a základní ovládání tepelného čerpadla.

6.1 Ovládací jednotka

Tepelné čerpadlo obsahuje zabudovanou regulaci a ovládací termostat SIEMENS. Po uvedení do provozu je tepelné čerpadlo přednastaveno na základní topný systém a uživatel by neměl zasahovat do servisního nastavení tepelného čerpadla a elektroinstalace.

6.1.1 Popis ikon na displeji

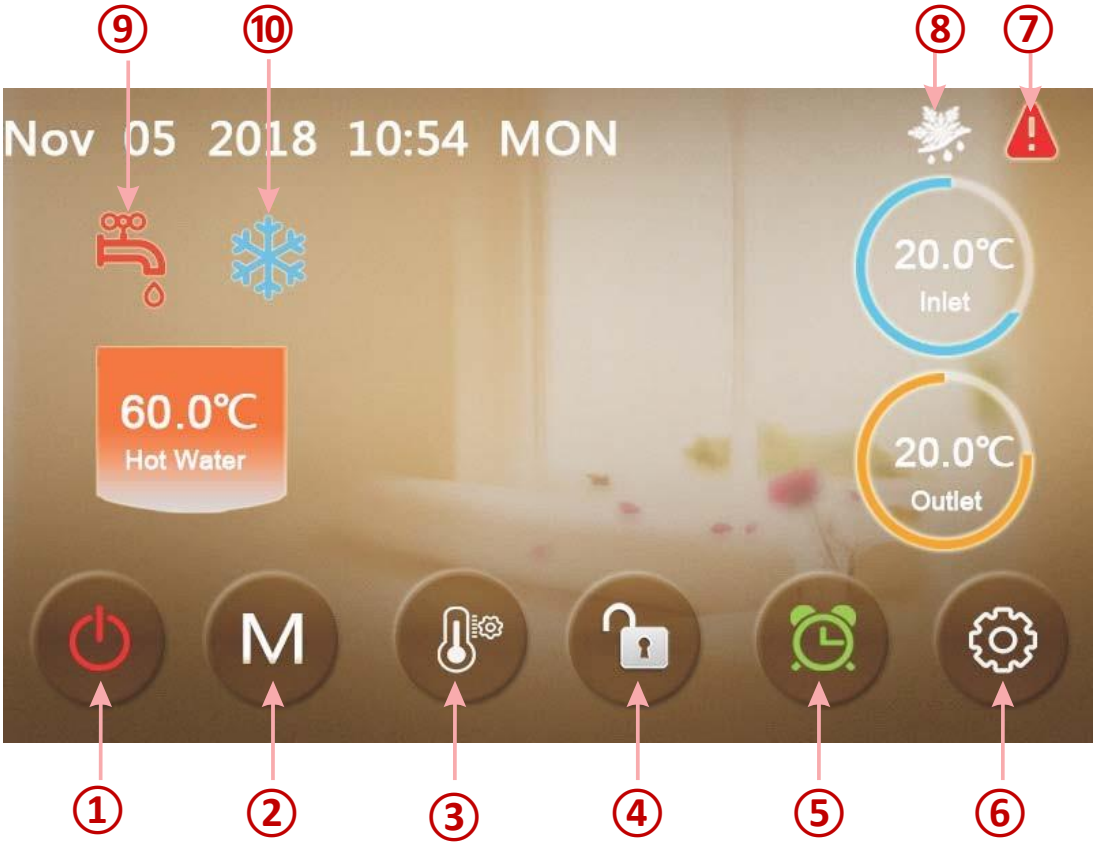

Číslo	Název	Funkce
1	Zapnout a vypnout	Pro vypnutí/zapnutí klikněte na toto tlačítko. Červená indikuje zapnuto, šedá indikuje vypnuto
2	Nastavení režimu	Teplá užitková voda (TUV), vytápění, chlazení, TUV+ vytápění nebo TUV+ chlazení, režim se vybírá stisknutím klávesy.
3	Nastavení teploty	Po stisknutí nastaví požadovanou teplotu.

④	Zamykací obrazovka	Po stisknutí se zamkne obrazovka. Bílá barva značí nepovoleno, zatímco zelená povoleno.
⑤	Nastavení časovače	Po stisknutí nastavíte časový režim. Bílá barva značí nepovoleno, zatímco zelená povoleno.
⑥	Ikona nastavení	Po stisknutí se zobrazí stav zařízení, čas, výrobní parametry, tepelná křivka, nastavení časového režimu.
⑦	Chybová ikona	Tato ikona se zobrazí, jakmile nastane chyba, po kliknutí na ikonu se zobrazí rozhraní chybových hlášení.

Popis režimu tepelného čerpadla:

⑧ režim rozmrazování, zařízení je v rozmrazovacím režimu, jakmile se objeví tato ikona

⑨ režim teplé užitkové vody (TUV), zařízení je v TUV režimu, jakmile objeví tato ikona

⑩ chladící režim, zařízení je v chladicím režimu, jakmile se objeví tato ikona

6.1.2 Volba režimu tepelného čerpadla ②

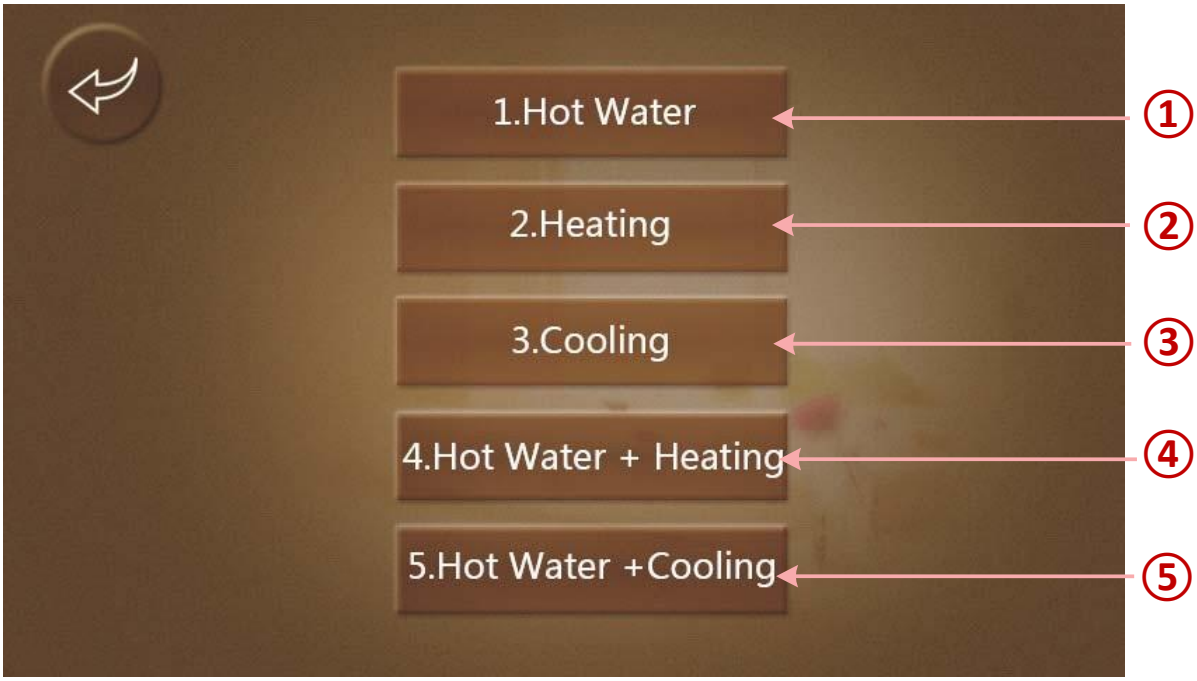

V hlavním rozhraní se nachází 5 režimů, které se spustí po stisknutí klávesy Mode:

(1) Po stisknutí ikony režimu ohřevu TUV ①, se obrazovka změní na rozhraní tohoto režimu.
(2) Po stisknutí ikony režimu vytápění ②, se obrazovka změní na rozhraní tohoto režimu.
(3) Po stisknutí ikony režimu chlazení ③, se obrazovka změní na rozhraní tohoto režimu.
(1) Po stisknutí ikony režimu ohřevu TUV vytápění ④, se obrazovka změní na rozhraní tohoto režimu.
(2) Po stisknutí ikony režimu ohřevu TUV a chlazení ⑤, se obrazovka změní na rozhraní tohoto režimu.

Poznámka: Jestliže Vámi zakoupené tepelné čerpadlo disponuje pouze režimem vytápění (bez chladicího režimu), režim chlazení se na obrazovce nezobrazí.

6.1.3 Nastavení tepelného čerpadla ⑥

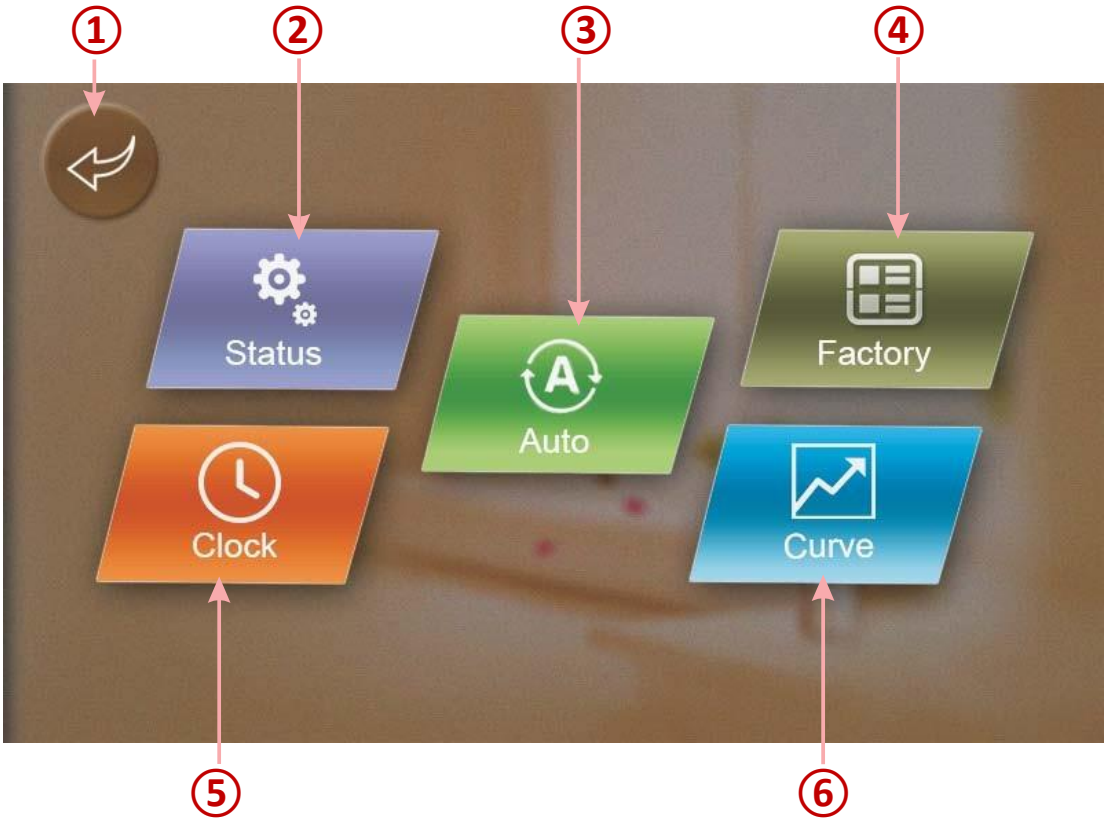

Číslo	Název	
①	Klávesa zpět	Po kliknutí se zobrazí hlavní rozhraní.

②	Klávesa stavu	Po kliknutí se zobrazí parametry tepelného čerpadla.
③	Nastavení režimu Mute	Po kliknutí můžete nastavit režim Mute (noční režim).
④	Klávesa Factory	Po kliknutí a zadání hesla se zobrazí tovární parametry a rozhraní parametrů status.
⑤	Nastavení času	Nabídka nastavení času.
⑥	Klávesa zobrazení tepelné křivky	Po kliknutí se zobrazí tepelná křivka.

7 Údržba

7.1 Pravidelná údržba

- Během chladných měsíců se pod tepelným čerpadlem může nahromadit led. To je zcela běžné a obvykle není potřeba žádná náprava.
- Při odmrazování se výparník/chladící spirála zahřeje a když odmrazování skončí a čerpadlo se vrátí k normálnímu provozu, nejdříve se vyfoukne horký vlhký vzduch a vznikne oblak páry. Toto je zcela normální.
- Filtr nečistot kontrolujte každý rok, nebo podle potřeby.
- Kontrolujte, zda může tepelným čerpadlem proudit vzduch. Odstraňte všechny překážky, jako je například listí.
- Tepelné čerpadlo by se mělo opláchnout a očistit 1-2 krát za rok.
- Ve výjimečných případech vznikne na nerezové oceli tenká vrstva rzi. Pokud se to stane, lze použít čistící prostředky na nerezovou ocel.
- Každý rok kontrolujte, zda při provozu tepelného čerpadla nejsou pozorovacím okénkem vidět bublinky. Pokud se objeví bublinky, může to znamenat nedostatek chladící kapaliny a je třeba kontaktovat servis.
- Zkondenzovaná voda obvykle odteče a vsákne se do půdy, nebo je odvedena odvodněním domu. Zkontrolujte, zda vlhkost neproniká do budovy.
- Na začátku topné sezóny odvzdušněte topný systém. Zkontrolujte tlak v topném systému a v případě poklesu doplňte vodu.

8 Servis

8.1 Technické parametry Inverter X

		Inverter X10	Inverter X18	Inverter X24
Výkonové rozpětí výrobku				
ErP 35°C / 55°C		A++ / A++		
Vytápění				
Nominální výkon	kW	10,3	17,9	23,8
Výkon	kW	4,7 - 12,5	7,0 - 20,5	10,0 – 25,0
Příkon	kW	1,1 - 3,4	1,5 - 6,0	4,67 – 10,17
Chlazení				
Výkon	kW	3,2 - 11,3	5,5 - 15,5	6,5 – 15,8
Příkon	kW	1,3 - 3,4	1,5 - 6,0	3,4 – 6,8
Napájení				
Jmenovité napětí		380V/3N 50Hz		
Maximální příkon	kW	5	7,2	12,5
Maximální pracovní proud	A	7	12	20,3
Rozběhový proud	A	5	5	8
Třída krytí venkovní jednotky		IPX4		
Třída krytí elektrického rozvaděče		IP54		
Chladivový okruh				
Typ chladiva		R32 (hermeticky uzavřený okruh)		
Chladivo GWP		675		
Objem	kg	1,8	2	3,4
Ekvivalent CO2	kg	1215	1350	2295
Topné médium				
Požadovaný průtok vody	m3/h	2,1	2,9	4,2
Tlakové ztráty	kPa	22	65	68
Připojení		1"	5/4"	5/4“
Maximální výstupní teplota	°C	60		
Rozměry a hmotnost				
Šířka	mm	1000	1000	1178
Hloubka	mm	470	355	450
Výška	mm	915	1315	1605
Hmotnost	kg	100	140	206
Hlučnost				
Akustický tlak volně stojící jednotky v 1m	dB(A)	42 - 55	44 - 58	53 – 59

8.2 Technické parametry Premium X

		Premium X11	Premium X21
Výkonové rozpětí výrobku			
ErP 35°C / 55°C		A+++ / A++	
Vytápění			
Nominální výkon	kW	11,4	21,5
Výkon	kW	4 - 12,50	7,00 - 23,0
Příkon	kW	0,95 - 3,00	1,27 - 5,20
Chlazení			
Výkon	kW	3,10 - 10,50	6,10 - 17,0
Příkon	kW	1,25 - 4,40	1,45 - 6,00
Napájení			
Jmenovité napětí		380V/3N 50Hz	
Maximální příkon	kW	4,95	7,2
Maximální pracovní proud	A	11,4	13,5
Rozběhový proud	A	5	5
Třída krytí venkovní jednotky		IPX4	
Třída krytí elektrického rozvaděče		IP54	
Chladivový okruh			
Typ chladiva		R32 (hermeticky uzavřený okruh)	
Chladivo GWP		675	
Objem	kg	1,7	2,3
Ekvivalent CO2	kg	1150	1550
Topné médium			
Požadovaný průtok vody	m3/h	1,7	2,9
Tlakové ztráty	kPa	20	69
Připojení		1"	1"
Maximální výstupní teplota	°C	60	
Rozměry a hmotnost			
Šířka	mm	1287	1250
Hloubka	mm	458	540
Výška	mm	928	1330
Hmotnost	kg	132	160
Hlučnost			
Akustický tlak volně stojící jednotky v 1m	dB(A)	39-45	42-48

8.3 Zákonná kontrola těsnosti chladícího okruhu

U tepelných čerpadel, která přesahují stanovené množství chladiva (viz tabulka níže) je nutné pravidelně 1x ročně provádět prohlídku těsnosti chladivového okruhu dle Nařízení Evropského parlamentu a Rady 517/2014. V nabídce tepelných čerpadel Schlieger se jedná pouze o zařízení typu Split.

Maximální povolená hodnota GWP (Potenciál globálního oteplování:

Chladivo	**GWP**	**5 tun ekv. CO_2 (kg)** *(limit pro nehermetický okruh)*	**10 tun ekv. CO_2 (kg)** *(limit pro hermetický okruh)*
R32	677	14,83	29,66

8.4 Řešení problémů

Typ chyby	Kontrola/řešení
Tepelné čerpadlo se nezapíná	• Zkontrolujte, zda není vypnutý jistič tepelného čerpadla, či kompresoru. • Zkontrolujte, jestli spuštění nebrání časová prodleva, nebo teplotní rozdíl. • Zkontrolujte přívod elektřiny ke kompresoru. • Odpojte ovládací jednotku od zdroje a pak ji znovu zapojte. • Abyste mohli vyloučit elektromechanické chyby, zkušebně zapněte kompresor a ostatní součásti pomocí menu TEST RELEOVÝCH VÝSTUPŮ.
Vysoká teplota horkého plynu	Vysoká teplota horkého plynu může mít různé příčiny. Nejdříve je třeba zkontrolovat některé hodnoty. • Zkontrolujte, zda nejsou pozorovacím okénkem vidět bublinky. Pokud se objeví bublinky, může to znamenat nedostatek chladící kapaliny. Zkontrolujte, jestli někudy neuniká. • Namrzlý výparník spolu s vysokou teplotou vody způsobí vysokou teplotu plynu. Ručně odmrazte výparník (na 3s zmáčkněte tlačítko RESET), dokud se nezbavíte veškerého ledu. Pokud se problém opakuje, upravte teplotu a interval odmrazování. • Poškozený expanzní ventil. Zkontrolujte přehřívání. • Čidlo horkého plynu. Zkontrolujte, jestli čidlo ukazuje správné hodnoty porovnáním s jiným teploměrem. Pokud zjistíte problém s čidlem, nejprve prověřte kvalitu signálu a jestli je kabel správně zapojen do ovládací jednotky. • Nedostatečné proudění ve vodovodním potrubí. Rozdíl teplot mezi přítokem a odtokem smí být nanejvýš 10 °C při venkovní teplotě 15°C. Zkontrolujte filtr nečistot. • Ucpaný kondenzátor. Pokud zjistíte velké teplotní rozdíly mezi přítokem a odtokem a provedli jste kontroly popsané výše, je možné, že je ucpaný kondenzátor. Propláchněte kondenzátor zpětným proudem. • **(Pouze Premium)** Prosakování čtyřcestného ventilu. Změřte rozdíl teplot na sací plynové trubici před a za ventilem. Teplotní rozdíl musí být nanejvýš 4 °C. Pokud je rozdíl vyšší, čtyřcestný ventil vnitřně prosakuje, což znamená, že plyn je tlačen přímo do sacího ventilu. V tomto případě bude mít výparník vyšší teplotu než obvykle. • Prosakování kompresoru. Pokud provedete všechny předchozí kontroly a všechna měření jsou v pořádku, může problém být způsoben vnitřní netěsností kompresoru. Kontaktujte SCHLIEGER.

Vysoká teplota horkého plynu pokračování	
Vysoký tlak při provozu TČ	• Nedostatečné proudění ve vodovodním potrubí. Rozdíl teplot mezi přítokem a odtokem smí být nanejvýš 10 °C při venkovní teplotě 15 °C. Zkontrolujte filtr nečistot. Zkontrolujte, jestli čerpadlo okruhu pracuje správně a jestli není nastavené na příliš nízkou rychlost. • Ucpaný kondenzátor. Pokud zjistíte velké teplotní rozdíly mezi přítokem a odtokem a provedli jste kontroly popsané výše, je možné, že je ucpaný kondenzátor. Propláchněte kondenzátor zpětným proudem. Zkontrolujte a vyčistěte filtr nečistot. • Prosakování čtyřcestného ventilu. Změřte rozdíl teplot na sací plynové trubici před a za ventilem. Teplotní rozdíl musí být nanejvýš 4 °C. Pokud je rozdíl vyšší, čtyřcestný ventil vnitřně prosakuje, což znamená, že plyn je tlačen přímo do sacího ventilu. V tomto případě bude mít výparník vyšší teplotu než obvykle. • Teplota vody je příliš vysoká. Provoz tepelného čerpadla se musí zastavit při teplotě nastavené v menu SERVICE. Změřte skutečnou teplotu vody u tepelného čerpadla a porovnejte ji s hodnotami udávanými čidly v ovládacím programu. Pokud zjistíte rozdíl, snižte maximální povolenou teplotu pro tepelné čerpadlo v ovládacím programu. • Poškozený expanzní ventil. Zkontrolujte přehřívání. • Zkontrolujte rozdíl mezi teplotou kondenzátoru a teplotou odtoku vody. V závislosti na podmínkách by tento rozdíl neměl překročit 3 °C. • Zkontrolujte, jestli se presostat nespustil dříve než při 29 barech (Schlieger).
Nízký tlak při provozu TČ	• Nedostatek chladící kapaliny (bublinky v pozorovacím okénku). Zkontrolujte možný únik. • Zamrzlý výparník. Zkontrolujte, jestli pracuje čtyřcestný ventil. Spusťte ruční odmrazení. Zkontrolujte, jestli čidlo odmrazování ukazuje správnou hodnotu. Zkontrolujte náklon tepelného čerpadla. • Poškozený expanzní ventil. Zkontrolujte přehřívání. • Poškozený čtyřcestný ventil. Zkontrolujte, zda se při normálním provozu projeví rozdíl teplot a zda při odmrazování jsou teploty stejné. • Poškozený čtyřcestný ventil. Zkontrolujte, že ventil funguje ručním spuštěním pomocí menu TEST RELEOVÝCH VÝSTUPŮ.

Chyby čidel	• Chyby čidel jsou nejčastěji způsobeny špatným uzemněním kabelů čidel. Zkontrolujte, zda jsou kabely správně a pevně upevněny do svorkovnice v ovládací jednotce. • Zkontrolujte vedení kabelů. • Změřte odpor senzorů při určené teplotě a porovnejte s tabulkou čidel PT1000
Bivalentní elektrický ohřívač nepracuje	• Zkontrolujte, zda termostat elektrokotle je nastaven na hodnotu 60 °C. • Zkontrolujte jistič elektrokotle • Zkontrolujte ochranu proti přehřátí - Elektrický ohřívač má vlastní tepelnou pojistku, která může způsobit nefunkčnost ohřívače. Vyloupněte červenou krytku u termostatu bivalentního zdroje a úzkým předmětem stlačte mikrospínač.

8.5 Vykonané servisy, opravy a výměny

Datum	Porucha / chyba	Odstranění	Jméno technika	Podpis

Datum	Porucha / chyba	Odstranění	Jméno technika	Podpis

8.6 Revizní zkoušky těsnosti

Datum	Požadavky na těsnost splněny	Poznámka / Doplnění množství chladiva	Jméno oprávněné osoby	Podpis
	☐ Ano ☐ Ne			
	☐ Ano ☐ Ne			
	☐ Ano ☐ Ne			
	☐ Ano ☐ Ne			
	☐ Ano ☐ Ne			
	☐ Ano ☐ Ne			
	☐ Ano ☐ Ne			
	☐ Ano ☐ Ne			
	☐ Ano ☐ Ne			
	☐ Ano ☐ Ne			
	☐ Ano ☐ Ne			
	☐ Ano ☐ Ne			
	☐ Ano ☐ Ne			
	☐ Ano ☐ Ne			

Datum	Požadavky na těsnost splněny	Poznámka / Doplnění množství chladiva	Jméno oprávněné osoby	Podpis
	☐ Ano ☐ Ne			
	☐ Ano ☐ Ne			
	☐ Ano ☐ Ne			
	☐ Ano ☐ Ne			
	☐ Ano ☐ Ne			
	☐ Ano ☐ Ne			
	☐ Ano ☐ Ne			
	☐ Ano ☐ Ne			
	☐ Ano ☐ Ne			
	☐ Ano ☐ Ne			
	☐ Ano ☐ Ne			
	☐ Ano ☐ Ne			
	☐ Ano ☐ Ne			
	☐ Ano ☐ Ne			

8.7 Schéma zapojení

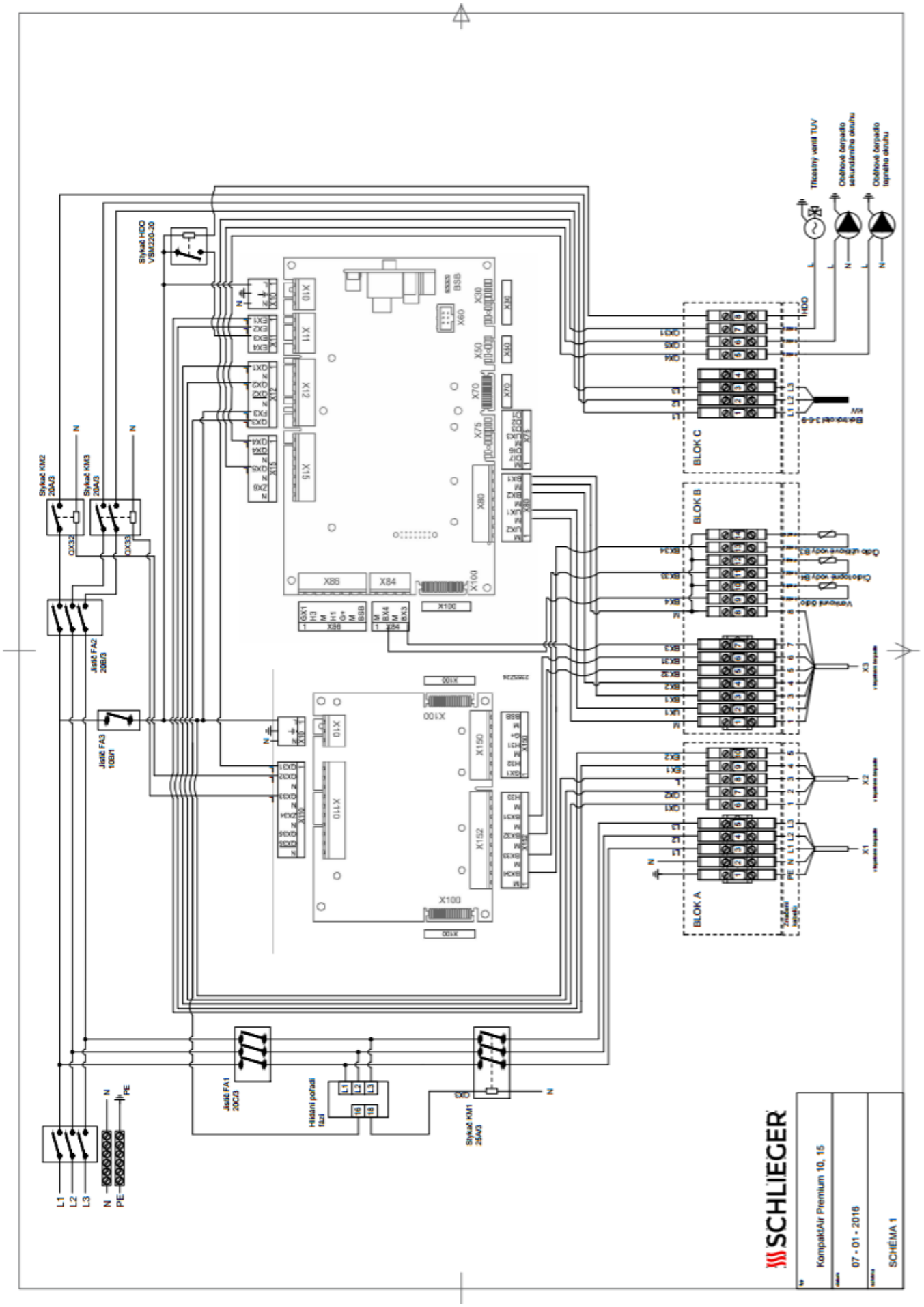

8.8 Doporučená hydraulická schémata

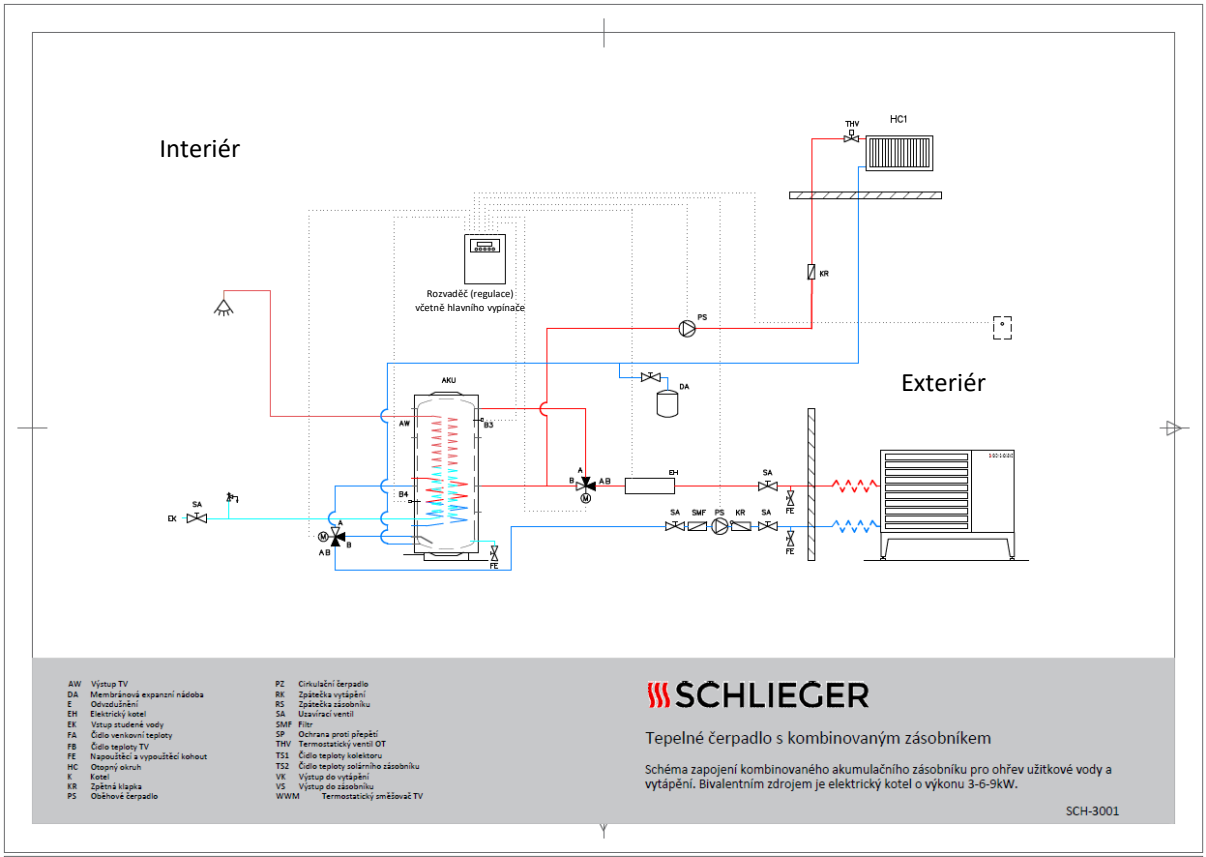

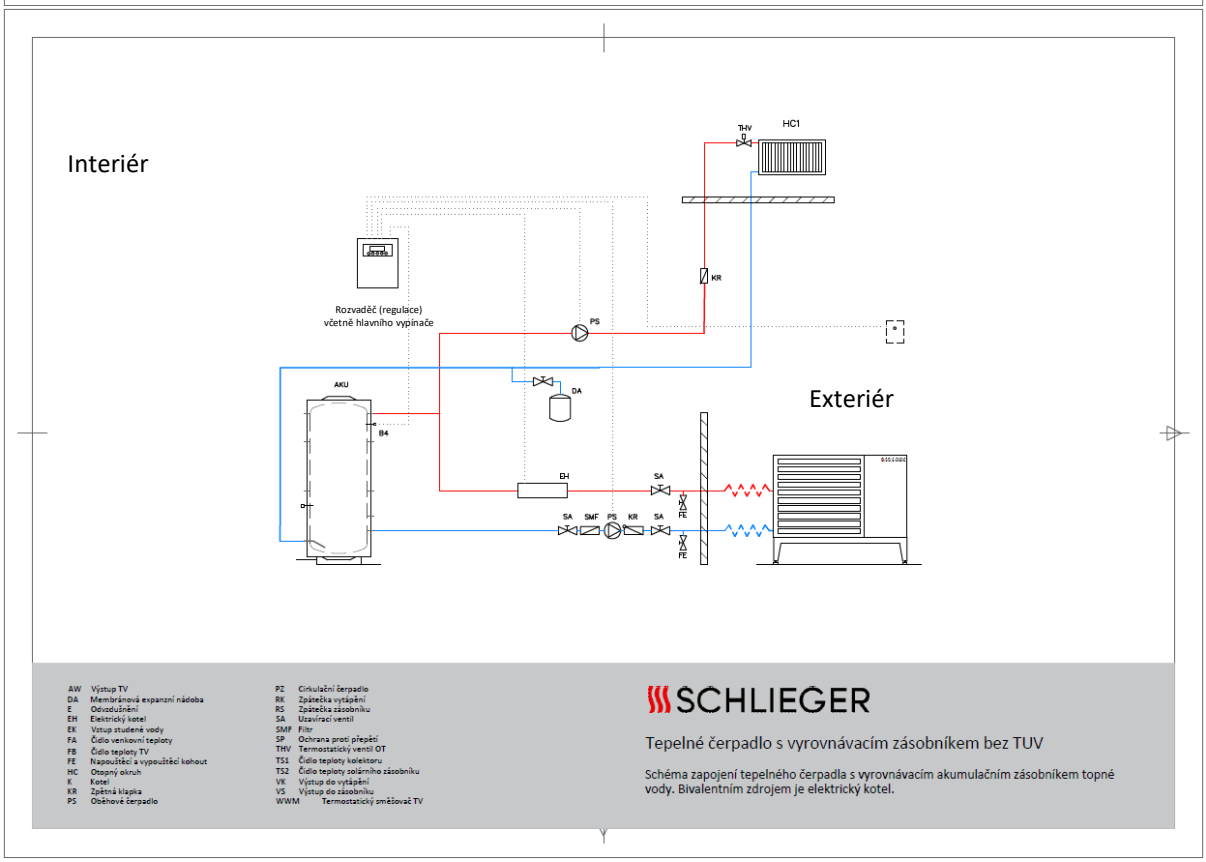

AW	Výstup TV	PZ	Cirkulační čerpadlo
DA	Membránová expanzní nádoba	RK	Zpátečka vytápění
E	Odvzdušnění	RS	Zpátečka zásobníku
EH	Elektrický kotel	SA	Uzavírací ventil
EK	Vstup studené vody	SMF	Filtr
FA	Čidlo venkovní teploty	SP	Ochrana proti přepětí
FB	Čidlo teploty TV	THV	Termostatický ventil OT
FE	Napouštěcí a vypouštěcí kohout	TS1	Čidlo teploty kolektoru
HC	Otopný okruh	TS2	Čidlo teploty solárního zásobníku
K	Kotel	VK	Výstup do vytápění
KR	Zpětná klapka	VS	Výstup do zásobníku
PS	Oběhové čerpadlo	WWM	Termostatický směšovač TV

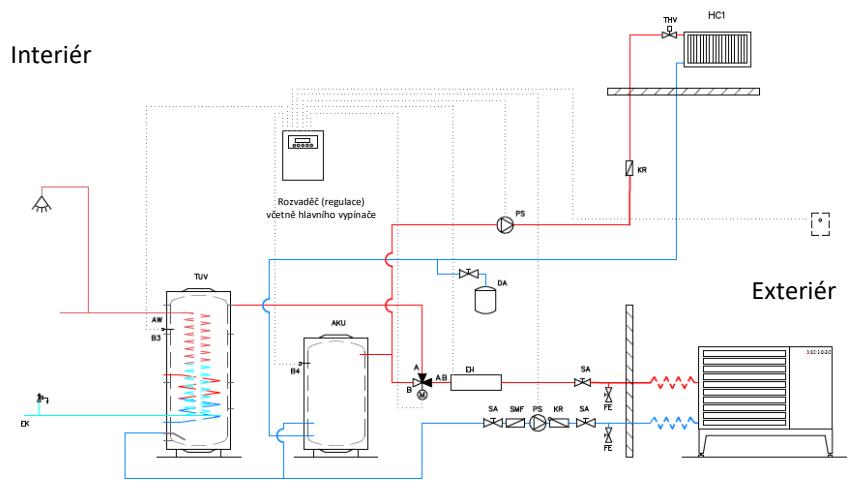

AW	Výstup TV	PZ	Cirkulační čerpadlo
DA	Membránová expanzní nádoba	RK	Zpátečka vytápění
E	Odvzdušnění	RS	Zpátečka zásobníku
EH	Elektrický kotel	SA	Uzavírací ventil
EK	Vstup studené vody	SMF	Filtr
FA	Čidlo venkovní teploty	SP	Ochrana proti přepětí
FB	Čidlo teploty TV	THV	Termostatický ventil OT
FE	Napouštěcí a vypouštěcí kohout	TS1	Čidlo teploty kolektoru
HC	Otopný okruh	TS2	Čidlo teploty solárního zásobníku
K	Kotel	VK	Výstup do vytápění
KR	Zpětná klapka	VS	Výstup do zásobníku
PS	Oběhové čerpadlo	WWM	Termostatický směšovač TV

SCHLIEGER

Tepelné čerpadlo s kombinovaným zásobníkem

Schéma zapojení kombinovaného akumulačního zásobníku pro ohřev užitkové vody a přitápění. Bivalentním zdrojem je elektrický kotel.

SCH-3004

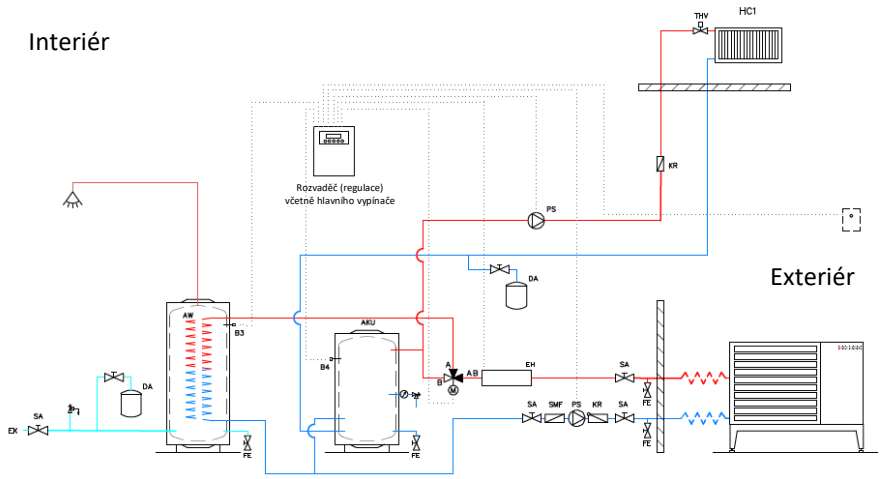

AW	Výstup TV	PZ	Cirkulační čerpadlo
DA	Membránová expanzní nádoba	RK	Zpátečka vytápění
E	Odvzdušnění	RS	Zpátečka zásobníku
EH	Elektrický kotel	SA	Uzavírací ventil
EK	Vstup studené vody	SMF	Filtr
FA	Čidlo venkovní teploty	SP	Ochrana proti přepětí
FB	Čidlo teploty TV	THV	Termostatický ventil OT
FE	Napouštěcí a vypouštěcí kohout	TS1	Čidlo teploty kolektoru
HC	Otopný okruh	TS2	Čidlo teploty solárního zásobníku
K	Kotel	VK	Výstup do vytápění
KR	Zpětná klapka	VS	Výstup do zásobníku
PS	Oběhové čerpadlo	WWM	Termostatický směšovač TV

SCHLIEGER

Tepelné čerpadlo se zásobníkem vody a vyrovnávacím zásobníkem

Schéma tepelného čerpadla s vyrovnávacím zásobníkem topné vody a smaltovaným zásobníkem užitkové vody. Bivalentním zdrojem je elektrický kotel.

8.9 Elektrická schémata

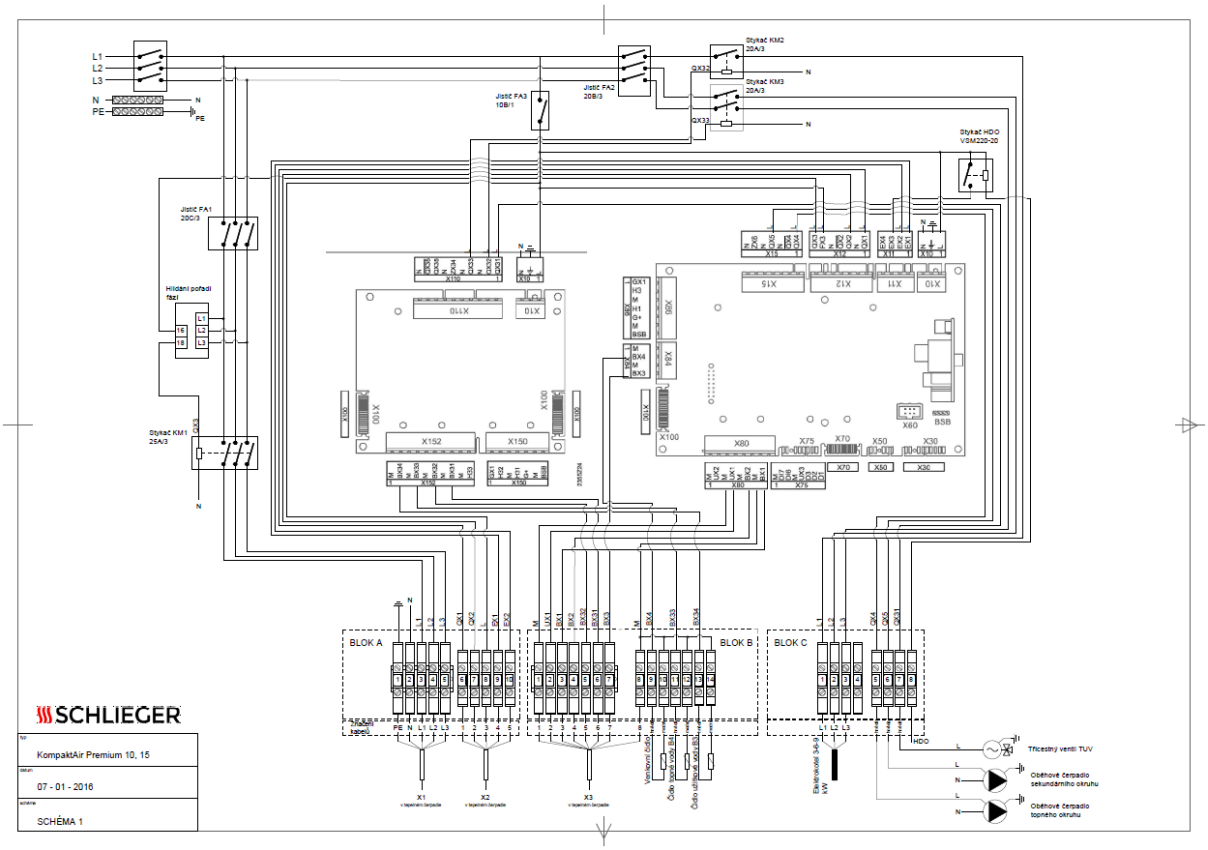

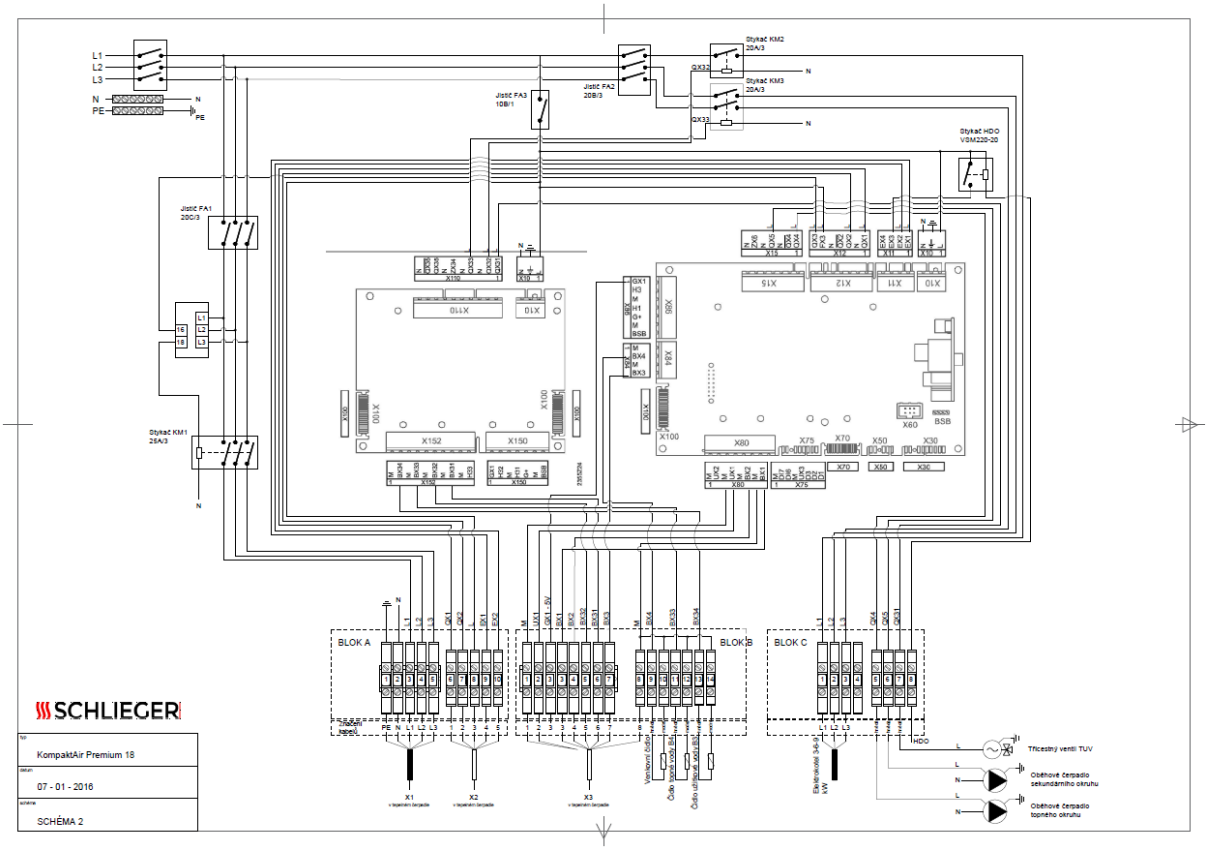

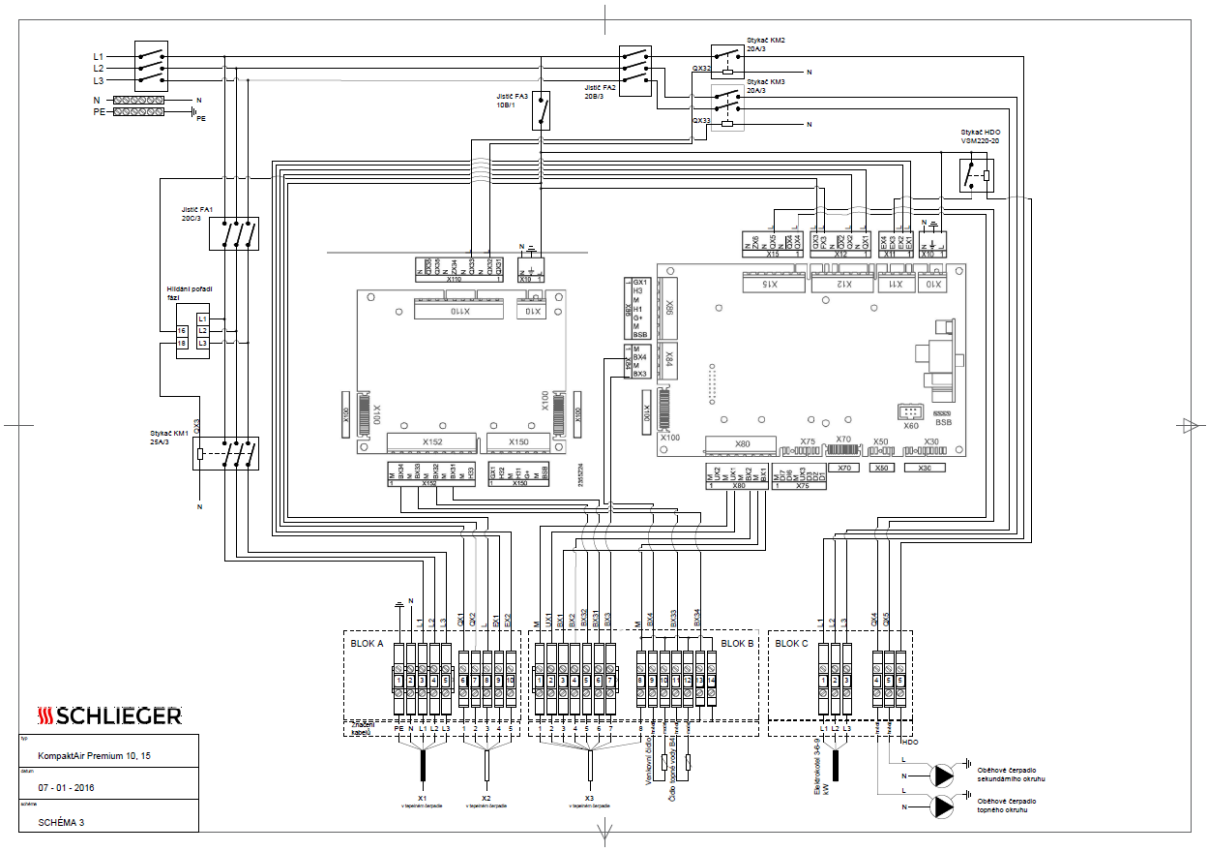
SCHLIEGER
KompaktAir Premium 10, 15
07 - 01 - 2016
SCHÉMA 3
BLOK A
BLOK B
BLOK C

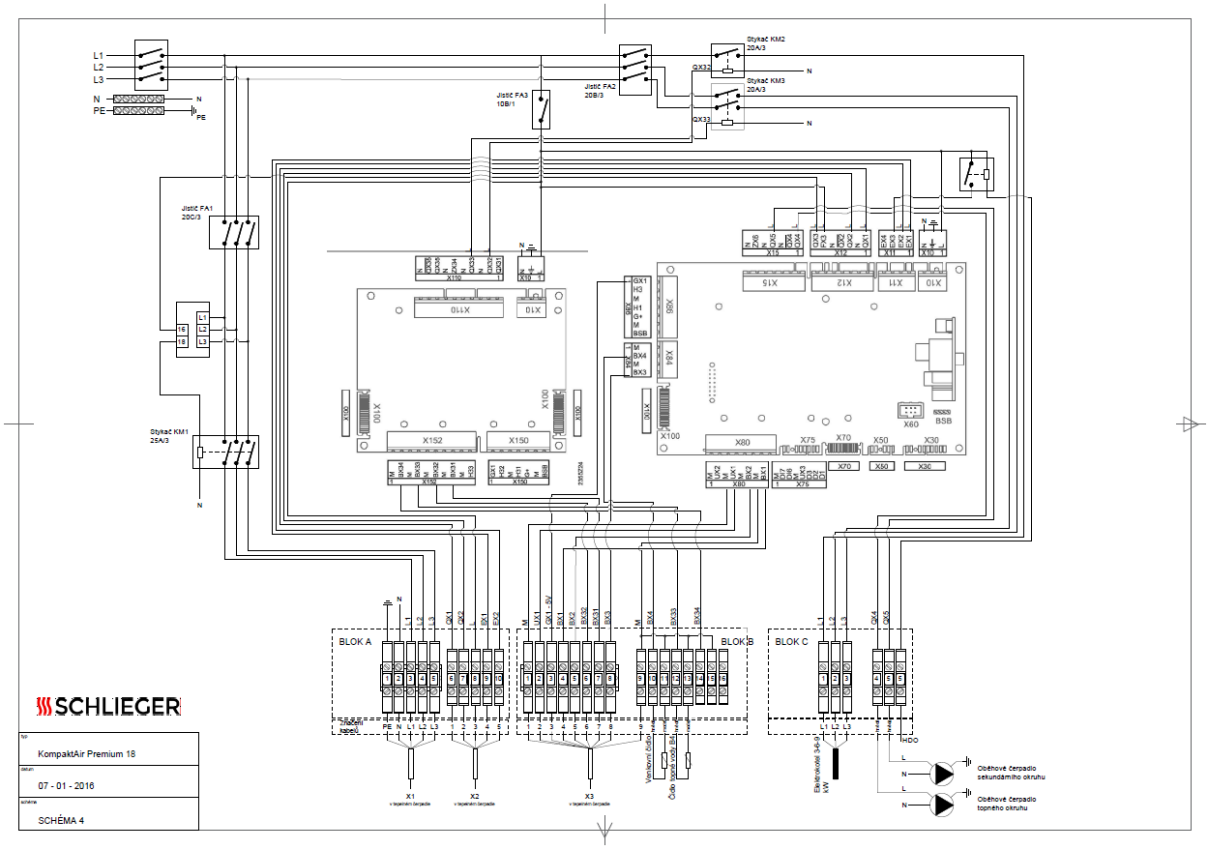
SCHLIEGER
KompaktAir Premium 18
07 - 01 - 2016
SCHÉMA 4
BLOK A
BLOK B
BLOK C

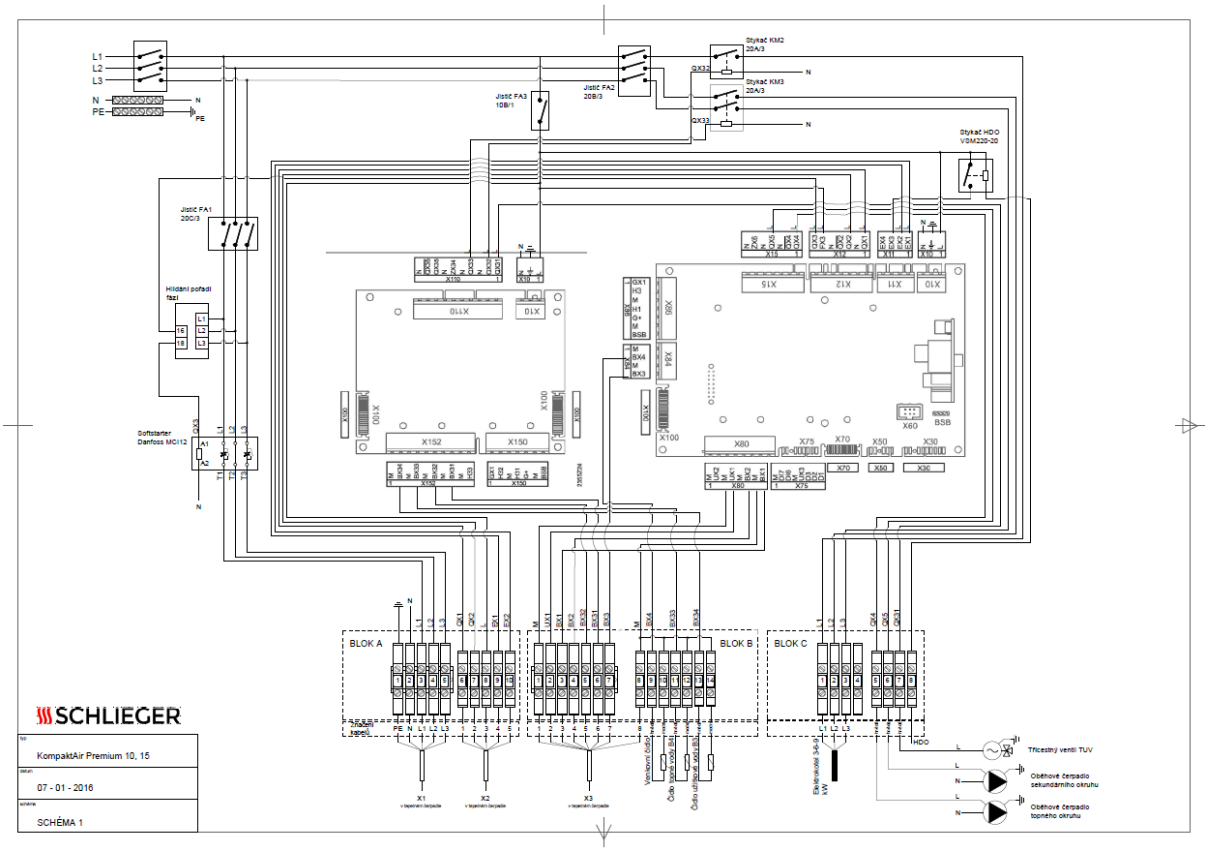
L1
L2
L3
N
PE
Stykač KM2
Stykač KM3
Stykač HDO
Jistič FA1
Jistič FA2
Jistič FA3
Softstarter
Danfoss MCI12
BLOK A
BLOK B
BLOK C
SCHLIEGER
KompaktAir Premium 10, 15
07 - 01 - 2016
SCHÉMA 1
Třícestný ventil TUV
Oběhové čerpadlo sekundárního okruhu
Oběhové čerpadlo topného okruhu

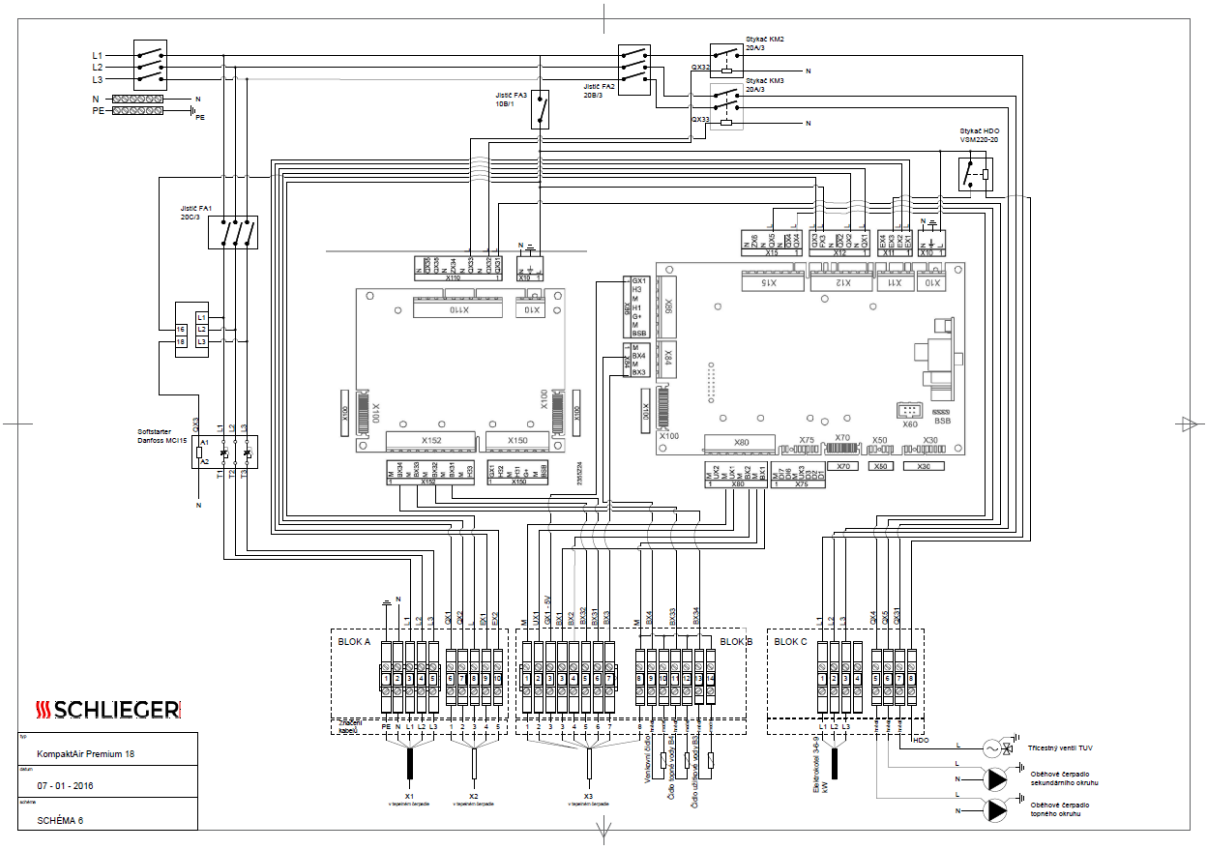
L1
L2
L3
N
PE
Stykač KM2
Stykač KM3
Stykač HDO
Jistič FA1
Jistič FA2
Jistič FA3
Softstarter
Danfoss MCI15
BLOK A
BLOK B
BLOK C
SCHLIEGER
KompaktAir Premium 18
07 - 01 - 2016
SCHÉMA 6
Třícestný ventil TUV
Oběhové čerpadlo sekundárního okruhu
Oběhové čerpadlo topného okruhu

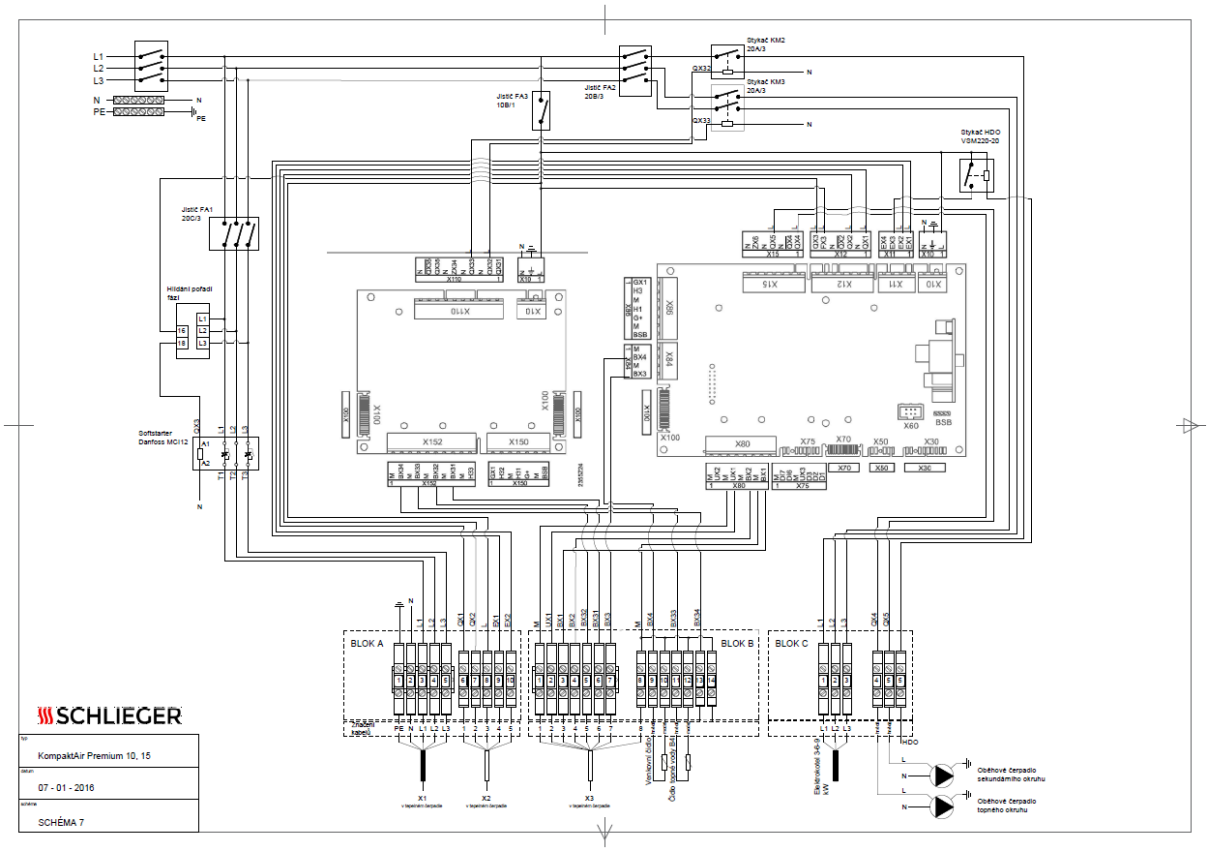
SCHLIEGER
KompaktAir Premium 10, 15
07 - 01 - 2016
SCHÉMA 7
BLOK A
BLOK B
BLOK C

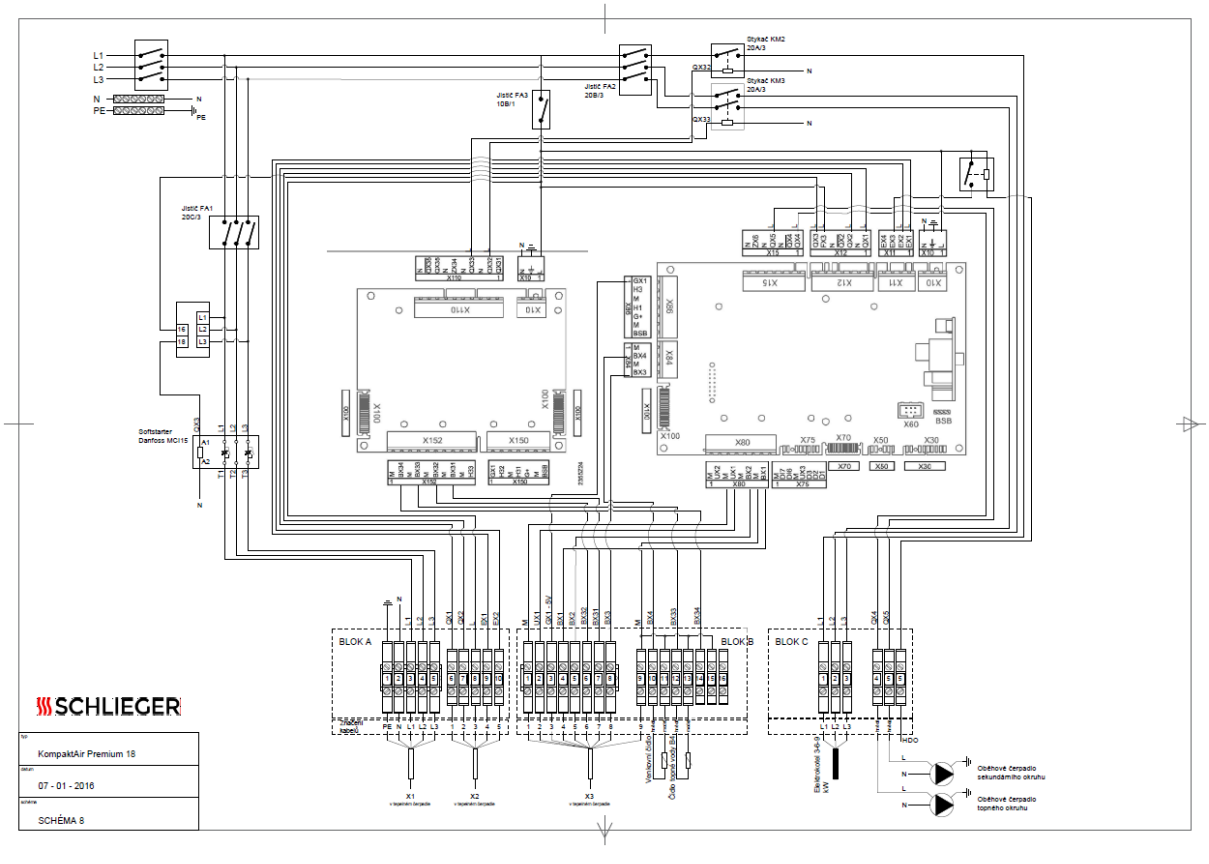
SCHLIEGER
KompaktAir Premium 18
07 - 01 - 2016
SCHÉMA 8
BLOK A
BLOK B
BLOK C

SCHLIEGER

Schlieger, s. r. o.
Sokolohradská 1728, 583 01 Chotěboř,
CZ
IČ 28787803 **DIČ** CZ28787803

www.schlieger.cz

ES prohlášení o shodě

(CE Conformity Declaration)

Schlieger, s.r.o.
Sokolohradská 1728
583 01 Chotěboř
Česká republika
IČ: 28787803

Prohlašuji, že níže zmiňované produkty:

Tepelné čerpadlo Schlieger Premium X11
Tepelné čerpadlo Schlieger Premium X21

určené pro vytápění a ohřev teplé užitkové vody pro obytné domy a podobně

je ve shodě se základními požadavky směrnic a nařízení vlády podle § 7 odst. 2 nařízení vlády č. 163/2002 Sb., ve znění nařízení vlády č. 312/2005 Sb. a 2015/2016 Sb., a Nařízení Komise (EU) č. 813/2013 je kompatibilní podle následujících předpisů a norem:

- ČSN EN 60335—40 ed.2,
- ČSN EN 60335-1 ed.3,
- ČSN EN 378-1-2,
- ČSN EN 14511-4,
- ČSN EN 12102,
- ČSN EN ISO 11202,
- ČSN EN 14825,
- ČSN EN 60335-2-40 ed. 2+A1+A2+A11+A12+A13+Opr.2+Opr.3+Opr.4,
- ČSN EN 60335-1 ed.3+A11+A13+Opr.1+Z1+Z2.

Výrobce potvrzuje, že vlastnosti produktů splňují základní požadavky nařízení, předpisů a norem výše uvedených a výrobek je za podmínek určeného použití bezpečný a jsou přijata opatření, kterými zabezpečuje shodu s technickou dokumentací a základními požadavky.

V Chotěboři, dne 21. 5. 2021

SCHLIEGER
Schlieger, s. r. o.
Sokolohradská 1728, 583 01 Chotěboř
IČ 287 87 803 T +420 566 440 008
www.schlieger.cz

Ing. Václav Sýkora, jednatel

Společnost zapsána v obchodním rejstříku vedeném Krajským soudem v Hradci Králové, oddíl C, vložka 27453

REKLAMAČNÍ A ZÁRUČNÍ ŘÁD SCHLIEGER, S. R. O.

1. VŠEOBECNÁ USTANOVENÍ

1.1. Tento reklamační a záruční řád společnosti Schlieger, s. r. o. se sídlem Sokolohradská 1728, 583 01 Chotěboř, IČ: 28787803, zapsané v obchodním rejstříku vedeném Krajský soudem v Hradci králové, oddíl C, vložka 27453 (dále jen „**společnost**“) informuje zákazníky o rozsahu, podmínkách a způsobu uplatnění práv z odpovědnosti za vady, možnosti odstoupit od smlouvy a o smluvních zárukách vyplývajících z uzavřené smlouvy o dílo mezi společností a zákazníky, kteří jsou spotřebiteli ve smyslu § 419 zákona č. 89/2012 Sb., občanského zákoníku (dále jen „**smlouva**“).

1.2. Pokud zákazník uzavírá se společností smlouvu o dílo v rámci své podnikatelské činnosti nebo v rámci samostatného výkonu svého povolání a nesplňuje tak definici spotřebitele dle § 419 zákona č. 89/2012 Sb., občanského zákoníku a nestanoví-li smlouva mezi společností a zákazníkem jinak, tento reklamační a záruční řád se nepoužije.

2. PRÁVA Z VADNÉHO PLNĚNÍ (REKLAMACE)

2.1. Společnost za podmínek stanovených zákonem odpovídá zákazníkovi, že dílo při předání nemá vady, zejména, že dílo:

- má vlastnosti, které si strany ujednaly, a chybí-li ujednání, takové vlastnosti, které společnost popsala nebo které zákazník očekával s ohledem na povahu díla;
- se hodí k účelu, který pro jeho použití společnost uvádí nebo ke kterému se dílo tohoto druhu obvykle používá;
- odpovídá jakostí nebo provedením smluvenému vzorku nebo předloze, byla-li jakost nebo provedení určeno podle smluveného vzorku nebo předlohy;
- je v odpovídajícím množství, míře nebo hmotnosti; nebo
- vyhovuje požadavkům právních předpisů.

2.2. Zákazník je oprávněn uplatnit u společnosti právo z vady (dále jen „**reklamace**“), které se vyskytne na díle v době **24 měsíců od jeho převzetí**.

2.3. Zákazník má práva z vadného plnění v závislosti na tom, zda vada představuje podstatné či nepodstatné porušení smlouvy. Podstatné je přitom takové porušení povinnosti, o němž společnost již při uzavření smlouvy věděla nebo musela vědět, že by druhá strana smlouvu neuzavřela, pokud by toto porušení předvídala; v ostatních případech se má za to, že porušení podstatné není.

2.4. V případě **podstatného porušení smlouvy má zákazník právo**:

1) na **odstranění vady dodáním nového** díla či jeho části bez vady nebo dodáním chybějícího díla či jeho části,
2) na **odstranění vady opravou díla**,
3) na **přiměřenou slevu** z ceny díla, nebo
4) **odstoupit** od smlouvy.

2.5. Zákazník je povinen sdělit společnosti, jaké právo si zvolil při oznámení vady, nebo bez zbytečného odkladu po oznámení vady. Provedenou volbu nemůže zákazník změnit bez souhlasu společnosti; to neplatí, žádal-li zákazník opravu vady, která se ukáže jako neopravitelná. Neodstraní-li společnost vady v přiměřené lhůtě či oznámí-li zákazníkovi, že vady neodstraní, může zákazník požadovat místo odstranění vady přiměřenou slevu z kupní ceny, nebo může od smlouvy odstoupit. Nezvolí-li zákazník své právo včas, má práva jako v případě nepodstatného porušení smlouvy.

2.6. V případě **nepodstatného porušení smlouvy má zákazník právo**:

1) na **odstranění vady opravou díla**, nebo
2) na **přiměřenou slevu** z ceny díla.

2.7. Neodstraní-li společnost vadu včas nebo vadu odmítne odstranit, může zákazník požadovat slevu z kupní ceny, anebo může od smlouvy odstoupit. Provedenou volbu nemůže zákazník změnit bez souhlasu společnosti.

2.8. Ustanovení o odpovědnosti dle čl. 2.2 se nepoužijí pro vadu díla:

- pro kterou byla ujednána ve smlouvě nižší cena;
- na opotřebení díla způsobené jeho obvyklým užíváním;
- u použitého díla na vadu odpovídající míře používání nebo opotřebení, kterou dílo mělo při předání zákazníkovi;
- vyplývá-li to z povahy věci.

2.9. Zákazník může požadovat dodání nového díla bez vad pouze, pokud to není vzhledem k povaze vady nepřiměřené. Pokud se vada týká pouze součásti díla, může zákazník požadovat jen výměnu této části; není-li to možné, může odstoupit od smlouvy. Je-li to však vzhledem k povaze vady neúměrné, zejména lze-li vadu odstranit bez zbytečného odkladu, má zákazník právo na bezplatné odstranění vady.

2.10. V případě oprávněného vytknutí vady díla a uplatnění práva na výměnu díla či jeho části nezačíná převzetím nového díla či jeho části běžet nová lhůta pro uplatnění práv z vadného plnění.

2.11. Společnost neodpovídá za vady díla, které mohly být zjištěny zákazníkem již při předání, ale zákazník je bez zbytečného odkladu nevytkl.

3. UPLATNĚNÍ A PRŮBEH REKLAMACE

3.1. Zákazník může reklamaci uplatnit:

1) **osobně nebo doporučeným dopisem** na adresu Schlieger, s. r. o., Beranových 65, 199 00 Praha 18 - Areál Letov, Budova Blaník,
2) **e-mailem** na adresu office@schlieger.cz.

3.2. Zákazník je povinen v reklamaci uvést podrobný popis reklamované vady díla (popis vady, pozice vadného části díla apod.).

3.3. O reklamaci společnost rozhodne ihned, ve složitých případech do 3 pracovních dnů. Do této lhůty se nezapočítává doba k odbornému posouzení vady. Reklamace bude vyřízena bez zbytečného odkladu, nejpozději do 30 kalendářních dnů ode dne uplatnění reklamace, pokud se zákazník se společností písemně nedohodne jinak. Po uplynutí této lhůty má spotřebitel stejná práva, jako by se jednalo o podstatné porušení smlouvy.

3.4. Společnost vydá zákazníkovi písemné potvrzení, ve kterém uvede, kdy zákazník uplatnil reklamaci, co je jejím obsahem a jaký způsob jejího vyřízení požaduje. Po vyřízení reklamace poskytne společnost zákazníkovi potvrzení obsahující datum a způsob vyřízení reklamace, včetně případného potvrzení o provedení opravy a době jejího trvání. Tyto dokumenty společnost doručí zákazníkovi osobně či zašle na e-mail nebo doporučeným dopisem na adresu zákazníka uvedenou v reklamačním formuláři nebo ve smlouvě.

3.5. Zákazník je povinen zabezpečit uchování díla ve stavu ke dni zjištění vady a uplatnění reklamace, a to až do okamžiku posouzení vady díla společností (popřípadě jí autorizovanou či pověřenou osobou). Zákazník je však povinen po zjištění existence vad na díle provést nezbytná opatření vedoucí k zabránění vzniku dalších škod na díle.

3.6. Společnost upozorňuje zákazníky, že zpravidla bude nutné technické a odborné posouzení reklamované vady v místě realizace dle uzavřené smlouvy, aby bylo možné učinit závěr o povaze reklamované vady a způsobu jejího řešení. Za účelem posouzení oprávněnosti reklamace a následnému zhodnocení reklamované vady je zákazník povinen umožnit společnosti nebo jí pověřené osobě ve sjednaný den a čas přístup k místu, kde se dané dílo nachází, a vytvořit jí odpovídající podmínky pro posouzení oprávněnosti reklamace. Nebude-li tato nezbytná prohlídka v uvedeném termínu umožněna, může dojít k posunutí termínu, kdy společnost započne s případným odstraňováním vady (jedná se o prodloužení přiměřené doby k odbornému posouzení vady). V takovém případě se společnost nedostává do prodlení s řešením reklamace, neboť překážka vyvstala na straně zákazníka.

4. SMLUVNÍ ZÁRUKA NA DÍLO

4.1. Společnost poskytuje nad rámec zákonné odpovědnosti za vadné plnění zákazníkovi smluvní záruku na dílo, která se řídí výhradně podmínkami stanovenými v tomto reklamačním a záručním řádu a spočívá v opravě, při níž budou zákazníkovi bezplatně poskytnuty potřebné komponenty, a není-li oprava možná, tak výměně díla či jeho časti ve stanovené lhůtě (dále jen „**smluvní záruka**“) po dobu uvedenou v následujících odstavcích (dále jen „**záruční doba**“). Společnost může v takovém případě požadovat náhradu nákladů na práci zaměstnanců společnosti vynaloženou při opravě či výměně dle aktuálního ceníku společnosti. Kromě smluvní záruky přímo od společnosti (smluvní záruka společnosti) poskytuje společnost v některých případech vymezených v následujících odstavcích zákazníkovi záruku za podmínky, že bude reklamovanou vadu možné společností uplatnit u výrobce FVE v souladu s jím poskytnutou zárukou společnosti (smluvní záruka výrobce).

4.2. TEPELNÁ ČERPADLA – smluvní záruka společnosti

4.2.1. Společnost poskytuje na tepelné čerpadlo, jehož zhotovení je předmětem smlouvy, smluvní záruku po níže stanovenou záruční dobu za podmínky, že montáž tepelného čerpadla byla provedena společností nebo jí autorizovanou či pověřenou osobou:

Poskytovaná smluvní záruka (nevztahuje se na výluky uvedené v čl. 4.8 reklamačního řádu)	**Záruční doba**
Funkčnost venkovní jednotky tepelného čerpadla	**3 roky od data předání**
Funkčnost kompresoru tepelného čerpadla	**10 let od data předání**

4.2.2. Právo z uplatněné záruky bude vyřízeno opravou věci. Není-li možné tepelném čerpadlo opravit, ačkoliv je jeho vada kryta zárukou, vymění společnost dílo či jeho vadné části dílem novým dílem či novými částmi. V případě, že tepelné čerpadlo či jeho části již společnost nedodává či je nemá k dispozici, nahradí společnost dílo či jeho části vhodnou alternativou, přičemž při výběru této alternativy přihlédne k potřebám zákazníka a tato alternativa bude disponovat minimálně stejnými či lepšími parametry než vadné tepelné čerpadlo nebo jeho část, nedohodnou-li se společnost a zákazník jinak.

4.2.3. Společnost provede opravu tepelného čerpadla do 90 dnů ode dne uplatnění práva ze záruky. Pokud nebude možné vadu díla posoudit či dílo opravit v 90denní lhůtě (například s ohledem na délku dodacích lhůt komponent od dodavatelů), je společnost oprávněna lhůtu jednostranně prodloužit o dobu potřebnou k odbornému posouzení vytknuté vady a opravě díla. Společnost o vyřízení uplatnění práva ze záruky nebo o prodloužení lhůtu pro vyřízení vyrozumí zákazníka e-mailem nebo doporučeným dopisem na adresu zákazníka uvedenou ve smlouvě.

4.3. FOTOVOLTAICKÉ ELEKTRÁRNY – smluvní záruka výrobce

4.3.1. V případě, že se vyskytne vada fotovoltaické elektrárny v záruční době poskytnuté ze strany výrobce společnosti a zákazník tuto vadu společnosti oznámí, společnost tuto vadu v souladu s podmínkami výrobce u něho uplatní a v případě, že se bude jednat o vadu krytou touto zárukou výrobce, zajistí společnost pro zákazníka u výrobce její odstranění. Společnost poskytuje součinnost zákazníkovi v případě, že montáž díla byla provedena společností nebo jím autorizovanou či pověřenou osobou.

4.3.2. Ke dni vydání tohoto reklamačního a záručního řádu poskytují výrobci společnosti následující záruky:

Poskytovaná záruka **ze strany výrobce společnosti**	**Záruční doba**
Fotovoltaické panely Amerisolar 410Wp	**30 let na 80% výkonu / 12 let na mechanické části**
Střídače Sofar solar HYD (bateriový)	**10 let na funkčnost, po registraci stránkách sofarsolar.com a zaplacení poplatku lze prodloužit na 20 let**
Baterie	**10 let na kapacitu (zůstane alespoň 60 % kapacity)**

4.3.3. Podmínky uplatnění práv ze záruky se řídí reklamačními a záručními řády jednotlivých výrobců, nepoužijí se proto ustanovení čl. 3 a 4 tohoto reklamačního řádu, vyjma podmínek dle čl. 4.4 tohoto reklamačního a záručního řádu.

4.4. SOLÁRNÍ KOLEKTORY – smluvní záruka společnosti

4.4.1. Společnost poskytuje na solární kolektor, jehož zhotovení je předmětem smlouvy, smluvní záruku po níže stanovenou záruční dobu za podmínky, že montáž solárních kolektorů byla provedena společností nebo jí autorizovanou či pověřenou osobou:

Poskytovaná smluvní záruka (nevztahuje se na výluky uvedené v čl. 4.8 reklamačního řádu)	**Záruční doba**
Záruka na vakuum v solárních trubicích	**15 let**

4.4.2. V případě smluvní záruky společnosti na solární kolektory se použijí čl. 4.3.2 a 4.3.3 tohoto reklamačního a záručního řádu.

4.5. Smluvní zárukou na dílo není dotčeno právo zákazníka z vadného plnění dle zákona.

4.6. Na uplatnění, průběh a vyřízení práva ze smluvní záruky se obdobně použijí ustanovení čl. 2 tohoto reklamačního a záručního řádu, nestanoví-li část 4 tohoto reklamačního a záručního řádu jinak.

4.7. Smluvní záruka pozbývá platnosti v případě jakéhokoliv zásahu do konstrukce díla, který provede osoba odlišná od společnosti, pokud nebyla společností k takovému zásahu určena.

4.8. Smluvní záruka se nevztahuje na:

- vady vzniklé nerespektováním montážních předpisů společnosti a užíváním díla pro jiné než předepsané účely;
- vady zařízení vzniklé chybnou obsluhou v rozporu s návodem k obsluze díla;
- vady na zařízení vzniklé neodborným zásahem neoprávněnou osobou, vady způsobené neodborným skladováním a manipulací se zařízením;
- závady a poškození působením chemických nebo agresívních látek;
- vady způsobené vyšší mocí, vnějšími vlivy, živelnou událostí apod.;
- závady vzniklé změnou pořadí fází, výpadkem proudu, přepětím nebo podpětím v elektrické síti nebo špatným zapojením;
- vady vzniklé působením mechanických nečistot, usazenin nebo vodního kamene v topném či v chladícím systému;
- vady na elektrických částech díla, nebyla-li prokazatelně provedena elektro revize elektrického přívodu napájení na svorkách tepelného čerpadla nejpozději k datu uvedení tepelného čerpadla do provozu.

4.9. O záruční opravu se nejedná a práce a materiál jsou zpoplatněny dle aktuálního ceníku společnosti v případě:

- nastavování parametrů regulace díla nebo regulace systému, do kterého je dílo zapojeno nebo proškolování obsluhy díla;
- jakékoli zásahy, změny, opravy či úpravy na díle, které nebyly předmětem dodávky společnosti;
- odvzdušňování, doplňování vody či nemrznoucí směsi do primárního kolektoru nebo otopné, resp. chladící soustavy nebo čištění filtru topného systému.

4.10. V případě, že vada uplatněná zákazníkem není uznána jako vada oprávněná, je společnost oprávněna požadovat veškeré vynaložené výdaje spojené s vyřizováním práva ze smluvní záruky (práce, cestovné, poštovné, správní poplatky, provozní náklady, náklady na znalecké posudky apod.).

5. ODSTOUPENÍ OD SMLOUVY

5.1. Je-li smlouva mezi společností a zákazníkem uzavřena distančním způsobem za použití elektronických prostředků, je zákazník oprávněn odstoupit od smlouvy v souladu s § 1829 občanského zákoníku ve lhůtě čtrnácti dnů ode dne uzavření smlouvy, a to i bez udání důvodu. Odstoupení od smlouvy předá zákazník společnosti osobně nebo jej zašle doporučeným dopisem na adresu společnosti Schlieger s. r. o., Beranových 65, 199 00 Praha 18 - Areál Letov, Budova Blaník, či prostřednictvím e-mailové adresy office@schlieger.cz.

5.2. V případě odstoupení od smlouvy dle čl. 5.1 provede společnost do 14 dnů demontáž díla a zajistí jeho odvoz. Do doby provedení demontáže je zákazník povinen naložit s dílem dle pokynů společnosti a poskytnout společnosti nezbytnou součinnost.

5.3. Účinky odstoupení od smlouvy dle čl. 5.1 nastávají okamžikem doručení písemného oznámení o odstoupení společnosti, která po demontáži díla dle čl. 5.2, nejpozději do 14 dnů ode dne oznámení odstoupení od smlouvy, vrátí zákazníkovi veškeré platby, které od něho obdržela, včetně nákladů na dopravu (kromě dodatečných nákladů vzniklých ze zákazníkem zvoleného způsobu dopravy, který je jiný než nejlevnější způsob dopravy). Pro vrácení plateb použije společnost stejný platební prostředek, který zákazník použil k úhradě ceny díla, neurčil-li zákazník výslovně jinak.

5.4. Odstoupí-li zákazník dle čl. 5.1 od smlouvy, ponese náklady spojené s vrácením díla společnosti.

5.5. Zákazník v případě odstoupení dle čl. 5.1 odpovídá pouze za snížení hodnoty díla v důsledku nakládání s tímto dílem jiným způsobem, než který je nutný k obeznámení se s povahou a vlastnostmi díla, včetně jeho funkčnosti.

5.6. Pro odstoupení smlouvy dle čl. 5.1 může zákazník vyplnit formulář uvedený ZDE.

5.7. Ustanoveními výše nejsou dotčena další práva společnosti či zákazníka odstoupit od smlouvy za podmínek a z jiných důvodů stanovených zákonem či smlouvou.

6. MIMOSOUDNÍ ŘEŠENÍ SPORŮ

6.1. Zákazník se může návrhem na mimosoudní řešení sporu ze smlouvy uzavřené se společností obrátit na orgán mimosoudního řešení spotřebitelských sporů, kterým je Česká obchodní inspekce, se sídlem Štěpánská 567/15, 120 00 Praha 2, IČ: 00020869, internetová adresa: https://adr.coi.cz/cs.

7. ZÁVĚREČNÁ USTANOVENÍ

7.1. Tento reklamační a záruční řád byl zpracován dle příslušných ustanovení zákona č. 89/2012 Sb., občanského zákoníku a zákona č. 634/1992 Sb., o ochraně spotřebitele.

7.2. Aktuální platné znění reklamačního a záručního řádu je zveřejněno na internetových stránkách společnosti (www.schlieger.cz). Tištěná podoba aktuálního reklamačního a záručního řádu je k dispozici také na vyžádání v sídle společnosti.

7.3. Společnost si vyhrazuje právo na změnu tohoto reklamačního a záručního řádu, která nabude účinnosti nejdříve dnem uveřejnění aktualizovaného znění na internetových stránkách společnosti.

7.4. Tento reklamační a záruční řád je platný a účinný od 1. 9. 2021.

Montážní a servisní list

SCHLIEGER

Servisní list číslo[1]:

Smlouva o dílo číslo[1]:

Záruční oprava[2]: ☐ Mimozáruční oprava: ☐ Režie: ☐ Ostatní: ☐

SERVISNÍ FIRMA:	ÚDAJE O ZÁKAZNÍKOVI:
SCHLIEGER, s.r.o.	
Sokolohradská 1728	
Chotěboř, 583 01	
IČ: 28787803 DIČ: CZ28787803	
info@schlieger.cz, www.schlieger.cz	
Telefonní spojení: +420 566 440 009	Telefonní spojení:

Údaje o zařízení:

Předmět servisního zásahu:				
Požadavek[1]:				
Datum uvedení do provozu/předání díla[1]:	Roční prohlídky:	2.rok	4.rok	6.rok
Příjezd k zákazníkovi:	**Odjezd od zákazníka:**			

Popis závad a oprav:

Poznámka/způsob vyřízení[1]:

Zaškrkněte vyhovující: ☐ zařízení je schopno bezpečného provozu

☐ zákazník byl upozorněn na zákaz provozu zařízení

Použitý materiál:

Číslo materiálu	Název:	Množství	Cena

Za správnost údajů a kvalitu provedených prací odpovídá:	Předmětnou zakázku převzal:
(Čitelně hůlkovým písmem napsat příjmení)	
Datum: razítko a podpis	Podpis zákazníka

[1] Vyplňuje zodpovědný pracovník kanceláře

[2] Datum přijetí reklamace je shodné s datem předmětného servisního zásahu

Zákazník povrzuje svým podpisem, že dodaný montážní materiál je až do úplného zaplacení majetkem firmy SCHLIEGER, s.r.o. Zároveň zákazník potvrzuje převzetí vykázané práce, spotřeby materiálu, převzetí předmětné zakázky. Dále provozovatel souhlasí se způsobem provedení servisního zásahu a potvrzuje, že s reklamovanou vadou nevznikly žádné škody.

Montážní a servisní list

SCHLIEGER

Servisní list číslo[1]:

Smlouva o dílo číslo[1]:

Záruční oprava[2]: ☐ Mimozáruční oprava: ☐ Režie: ☐ Ostatní: ☐

SERVISNÍ FIRMA:	ÚDAJE O ZÁKAZNÍKOVI:
SCHLIEGER, s.r.o.	
Sokolohradská 1728	
Chotěboř, 583 01	
IČ: 28787803 DIČ: CZ28787803	
info@schlieger.cz, www.schlieger.cz	
Telefonní spojení: +420 566 440 009	Telefonní spojení:

Údaje o zařízení:

Předmět servisního zásahu:				
Požadavek[1]:				
Datum uvedení do provozu/předání díla[1]:	Roční prohlídky:	2.rok	4.rok	6.rok
Příjezd k zákazníkovi:	**Odjezd od zákazníka:**			

Popis závad a oprav:

Poznámka/způsob vyřízení[1]:

Zaškrkněte vyhovující: ☐ zařízení je schopno bezpečného provozu

☐ zákazník byl upozorněn na zákaz provozu zařízení

Použitý materiál:

Číslo materiálu	Název:	Množství	Cena

Za správnost údajů a kvalitu provedených prací odpovídá:	Předmětnou zakázku převzal:
(Čitelně hůlkovým písmem napsat příjmení)	
Datum: razítko a podpis	Podpis zákazníka

[1] Vyplňuje zodpovědný pracovník kanceláře

[2] Datum přijetí reklamace je shodné s datem předmětného servisního zásahu

Zákazník povrzuje svým podpisem, že dodaný montážní materiál je až do úplného zaplacení majetkem firmy SCHLIEGER, s.r.o. Zároveň zákazník potvrzuje převzetí vykázané práce, spotřeby materiálu, převzetí předmětné zakázky. Dále provozovatel souhlasí se způsobem provedení servisního zásahu a potvrzuje, že s reklamovanou vadou nevznikly žádné škody.