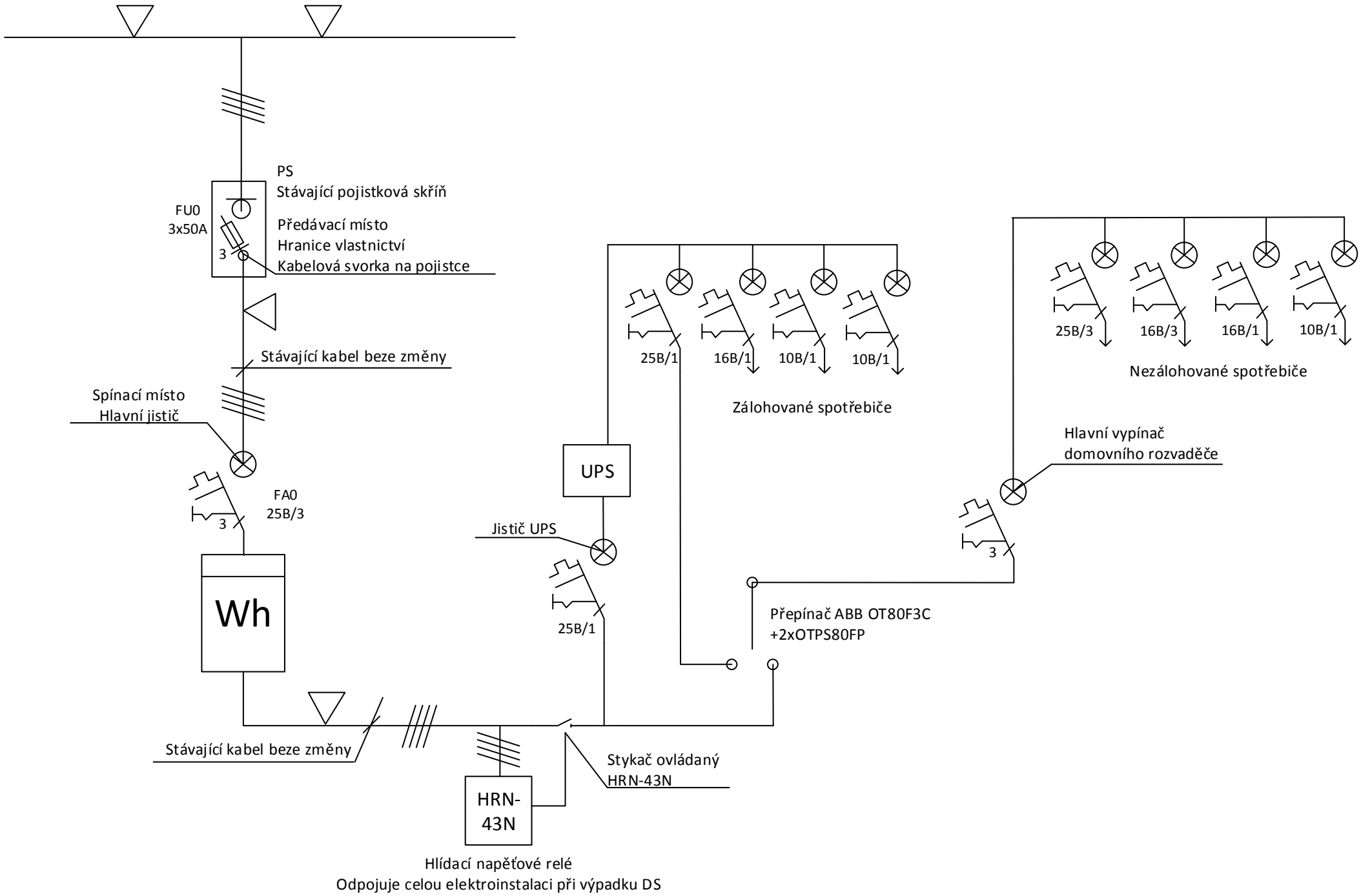NN 0,4 kV Stávající distribuční síť ČEZ Distribuce a.s.